Elektronisch gesteuerte Membrandosierpumpe LMI Baureihe B1/C1

Baureihe B1

- Max. Förderleistung bis 26 l/h
- Max. Druck bis 10.3 bar
- Regelbare Hubzahl: 1 bis 100 Hübe/Min
- Regelbare Hublänge: 0 bis 100%, min. empfohlene Regelung: 10%

Baureihe C1

- Max. Förderleistung bis 76 l/h
- Max. Druck bis 20.7 bar
- Regelbare Hubzahl: 1 bis 100 Hübe/Min
- Regelbare Hublänge: 0 bis 100%, min. empfohlene Regelung: 10%

Wichtigste technische Merkmale

- Elektromagnetisch angetriebene Membranpumpe
- Max. Mediumtemperatur: 50 °C
- Ansaughöhe: 1.5 m
- Fördergenauigkeit ca. ± 2%

Einfache, widerstandsfähige Konstruktion

- Ideal für Innen-und Aussenmontage, wo Einfachheit größere Zuverlässigkeit bedeutet. Dickwandige glasfaser-oder kohlefaserverstärkt thermoplastische Konstruktion mit zusätzlich integrierter Metall/ Plastik-Struktur und die magnetischen Komponenten gewährleisten eine vibrations-und stoßgedämpfte Arbeitsweise wie sie bei vergleichbaren Produkten nicht anzutreffen ist.
- Starke Kabel und-verbinder, wie sie in der Automobilherstellung verwendet werden, tragen zur Konstruktionsrobustheit bei.

Einzigartige Eigenschaften

- Durch den Einsatz von LMI's spezieller elektromagnetischer gekapseiter Krafteinheit (EPU) mit ausgewogener elektronischer Konstruktion.
- Gegen Verstopfung widerstandsfähige Injektions-Rückschlagventile mit flexiblem Klappenventil sind Standardzubehör.
- LMI's einzigartiges 4-Funktionsventil oder Multifunktions-Entlüftungsventil sind preiswerte Zubehörteile.

Grosser Einsatzbereich

- Dosierkopf und Ventile werden in PVC, PVDF, Acrylglas, Edelstahl oder für hochviskose Polymere geliefert.
- Ventilkugeln aus Keramik, Ventilsitzen aus Aflas oder PTFE.
- Pumpenverbundmembranen aus dem ausgezeichneten Fluorofilm® garantieren verläßlichen und störungsfreien Betrieb für eine Vielzahl von Chemikalien.

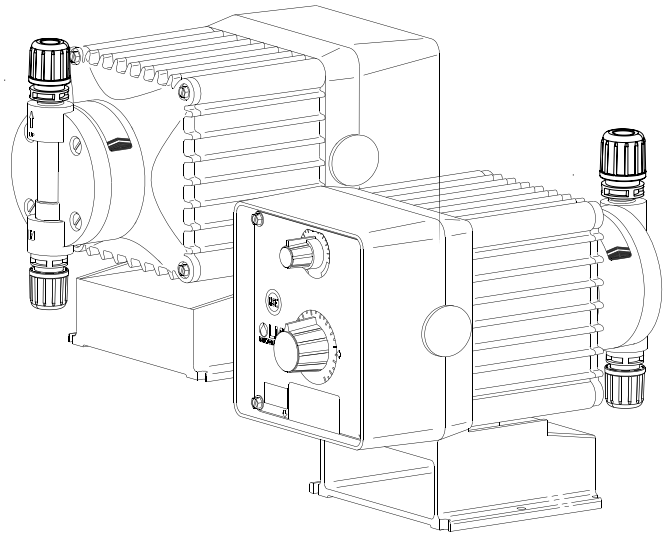

Elektronisch gesteuerte Membrandosierpumpe LMI Baureihe B1/C1

Komplettkapselung Korrosionsbeständig IP65

- Mit O-Ring abgedichtetes, korrosionsbeständiges Gehäuse aus glasfaserverstärktem Polypropylen schützt die Pumpe vor aggressiven Chemikalien und schwierigen Umgebungsbedingungen.

Komplett mit Zubehör

- LMI B1 / C1 Dosierpumpen werden mit folgendem Zubehör geliefert:
  1. Impfstelle
  2. Fußventil
  3. Keramikgewicht
- Die Mehrheit der Modelle sind standartmaessig mit Saug-und Druckschlaeuchen ausgeruestet.

ZUBEHÖR

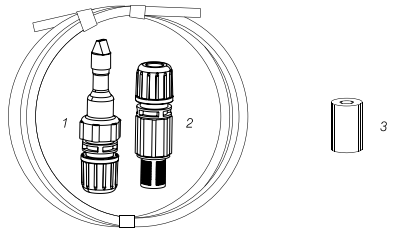

Alle Pumpen werden komplett mit diesem Zubehör geliefert.

Technische Daten

Modell	Förder-leistung (l/h) max.	Druck (bar) max.	Membran-durchmesser (Zoll²)	Hubvolumen (ml)		Hubzahl (Hübe/Min)		Werkstoffen Pumpenkopf / Sitzen						Anschlüsse und Schläuche	
				min.	max.	min.	max.	PVC/Aflas	PVDF/ Aflas	PVDF/ PTFE	Acryl/ Aflas	316L/ PTFE[1]	Hoch-viskosität[2]	Zoll	Metrish
B11*	6.0	10.3	0.9	0.10	1.00	1	100	398XY	392XY	393XY	390XY	297	85HV	.375"OD	6x8 mm
B12*	9.5	6.9	0.9	0.16	1.58	1	100	398XY	392XY	393XY	390XY	297	85HV	.375"OD	6x8 mm
B13*	17	3.4	1.8	0.28	2.83	1	100	368XY	362XY	363XY	360XY	277	75HV	.375"OD	6x8 mm
B14*	26	2.0	3.0	0.44	4.42	1	100	318XY	312XY	313XY	310XY	27	25HV	.500"OD	9x12 mm
C10*	4.9	20.7	0.9	0.08	0.81	1	100	94S[3]	-	-	-	297	-	1/4"NPTm	-
C11*	9.5	10.3	1.8	0.16	1.58	1	100	368XY	362XY	363XY	360XY	277	75HV	.375"OD	6x8 mm
C12*	15	6.9	1.8	0.25	2.52	1	100	368XY	362XY	363XY	360XY	277	75HV	.375"OD	6x8 mm
C13*	30.4	4.1	3.0	0.51	5.05	1	100	318XY	312XY	313XY	310XY	27	25HV	.500"OD	9x12 mm
C14*	76	1.7	6.0	1.26	12.60	1	100	35T/M[4]	-	32/M	30/M[3]	37	-	.500"OD	9x12 mm

* Geben Sie bei Bestellung bitte eine der Optionen an, indem Sie die Entsprechende Nummer in das Kästchen eintragen:
1 = 115 V, US Stecker
3 = 230 V, CEE Stecker
5 = 230 V, UK Stecker
7 = 230 V, CH Stecker
8 = 115 V, ohne Stecker

[1] 1/4" NPT Außengewinde für 277 und 297 - 1/2" NPT Außengewinde für 27 und 37
[2] .500" OD / 15x23
[3] Sitzen aus PTFE
[4] PP/PTFE

X	Y	Bezug nehmen auf Dosierkopftabelle, um den gewünschten Code auszuwählen
	0	1/2" BSP
	2	Zoll-Schlauch
	3	Metrischen Schlauch
	4	Rohr aus verstärktem PVC 6x12
B		Entlüftungs 4-Funktionsventil integriert
N		Kein 4-Funktionsventil
S		4-Funktionsventil integriert
T		3-Funktionsventil integriert

Abmessungen

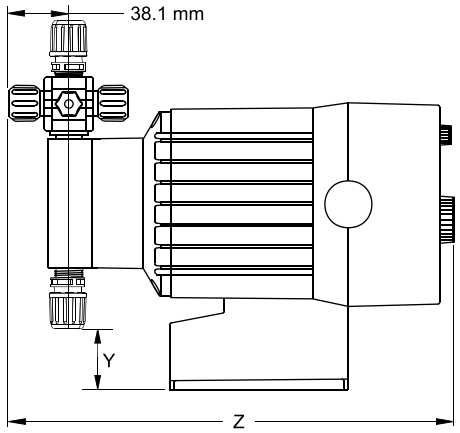

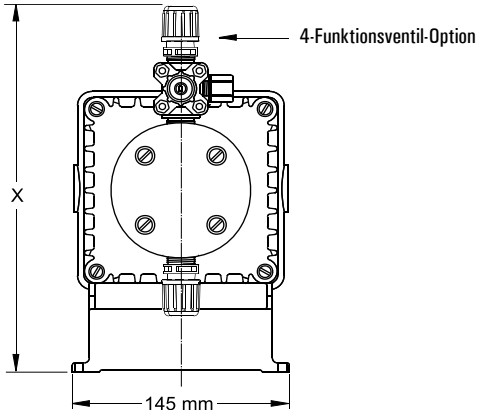

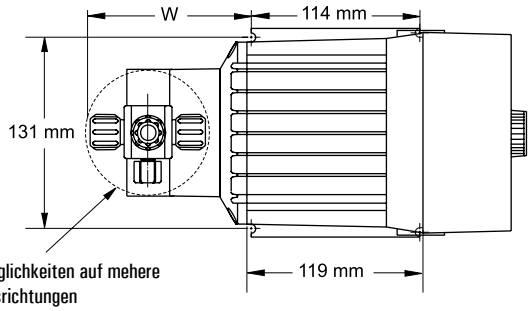

Möglichkeiten auf mehere Ausrichtungen

Abmessungen	W	X	Y	Z
Pumpe ohne Funktionsventil	82.5	216	16.5	272
Pumpe mit Funktionsventil	115.5	259	16.5	305
Pumpe mit Dosierkopf 6.0 (C14)	107	244	0	295
Pumpe für Hochviskosität	90	241	16.5	279
Verpackung: B = 325 x 235 x 290 mm C = 380 x 235 x 290 mm		Bruttogewicht: B = 6.9 kg C = 8.7 kg		