2 Wege-Kugelhahn M1
mit elektrischem Antrieb EO510 IND

Jörg Krüger GmbH
Industrieprodukte für die Chemie, Wasser- und Umwelttechnik

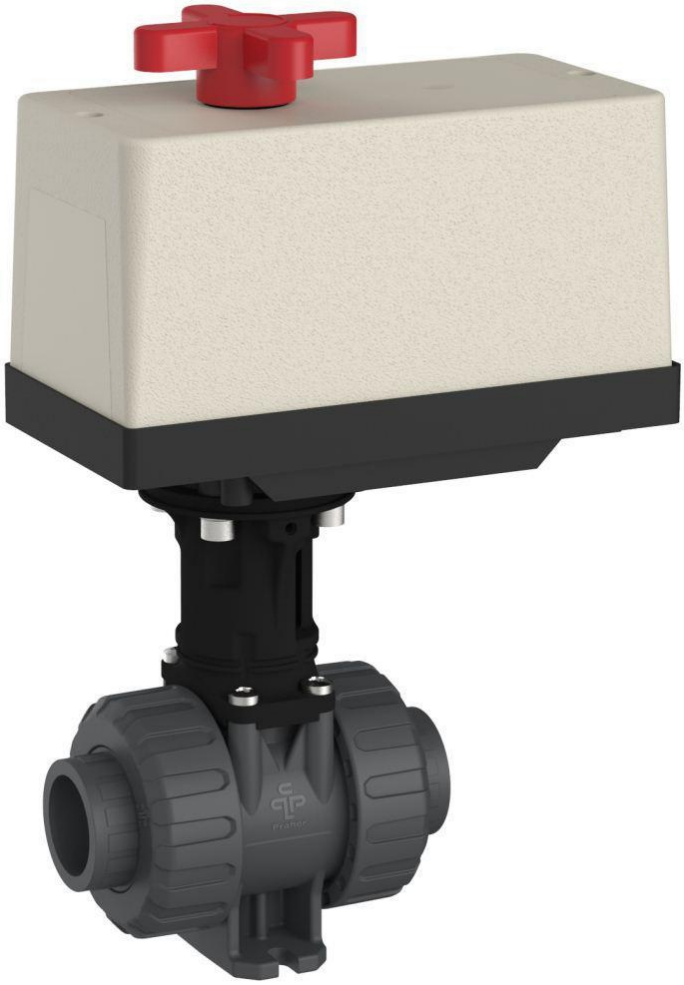

Allgemeines:

Gehäusewerkstoff:	PVC-U
Dichtungswerkstoff:	EPDM / FPM
Kugelsitzring:	PTFE
Dimensionen:	DN10 – DN25 d16 – d32 d3/8“ – d1“

Anschlussvarianten:

Klebemuffe	DIN / ASTM / JIS
Klebestutzen	DIN
Gewindemuffe	BSP / NPT
Festflansch	DIN / ANSI / JIS

Betriebsdruck:

PVC DN10 – DN25 PN16

Technische Merkmale:

Kugelhahn

silikonfrei
Sägezahngewinde
doppelte Wellendichtung
schwimmend gelagerte Kugel
beidseitig gesicherte Kugel
nachstellbarer Kugelsitzring
integrierter Standfuß
radial ein- und ausbaubar
wartungsfreier Betrieb

Antrieb (*)

Spannungsbereiche: 12-24V DC 24V AC
Handnotbetätigung mit optischer Stellungsanzeige
Vier mögliche Stellungen
Stellungsrückmeldung
Schutzart IP65

(*) technische Details siehe Seite 5

Zubehör:

Spannelement / Distanzelement

Diese Druckschrift enthält keine Gewährleistungszusagen, sondern will lediglich eine erst Information vermitteln. Das Programm wird ständig erweitert, daher entsprechen die Ausführungen und Typen dem Stand bei Drucklegung.
Technische Änderungen vorbehalten!

Jörg Krüger GmbH Ennsstr. 17 47809 Krefeld
Tel. 0 2151 - 39 10 39 Fax 0 2151 - 39 10 63
info@ krueger-krefeld.com www.krueger-krefeld.com

2 Wege-Kugelhahn M1
mit elektrischem Antrieb EO510 IND

Abmessungen:

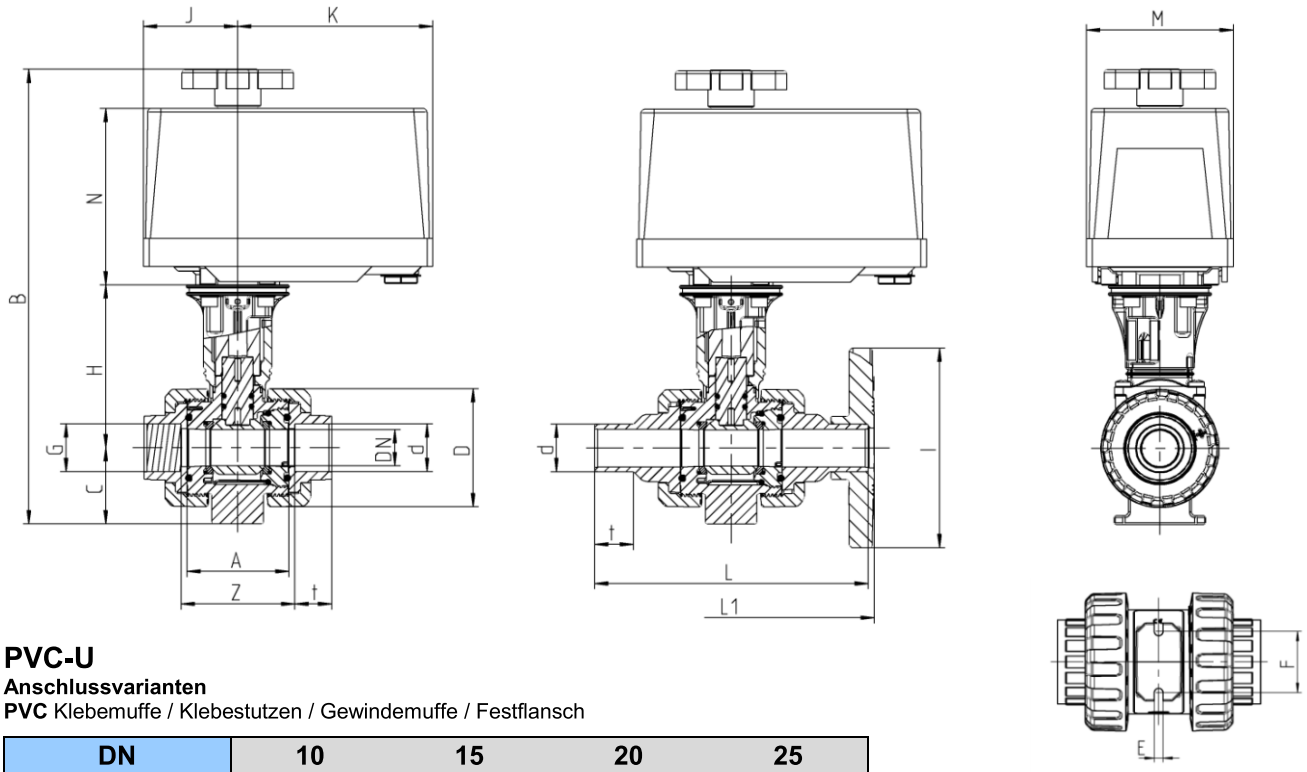

PVC-U
Anschlussvarianten
PVC Klebemuffe / Klebestutzen / Gewindemuffe / Festflansch

DN d Flanschbild	10 16 F04	15 20 F04	20 25 F04	25 32 F04
G GM[1]	3/8”	1/2”	3/4”	1”
A	45	45	53,5	54
B	226	226	238,5	244
C	33	33	40	43
D	55,5	55,5	62	70
E	5,5	5,5	5,5	6,5
F	34	34	36	38
H	80	80	85,5	88
I	-	97	105	125
J	49	49	49	49
K	102	102	102	102
t KM[2]	16	16,5	19,5	23
t KS[3]	17	16,5	19,5	23
Z KM[2]	51	50	59,5	60
Z GM[1]	48	50	60	60
L KS[3]	98	123,5	143,5	153,5
L1 FF[4]	-	130	150	160
M	77	77	77	77
N	93	93	93	93

Dimensionen in mm

[1] GM = Gewindemuffe
[2] KM = Klebemuffe
[3] KS = Klebestutzen
[4] FF = Festflansch
\- = derzeit nicht realisiert

Jörg Krüger GmbH Ennsstr. 17 47809 Krefeld
Tel. 0 2151 - 39 10 39 Fax 0 2151 - 39 10 63
info@ krueger-krefeld.com www.krueger-krefeld.com

Diagramme:

Durchfluss – Druckverlust

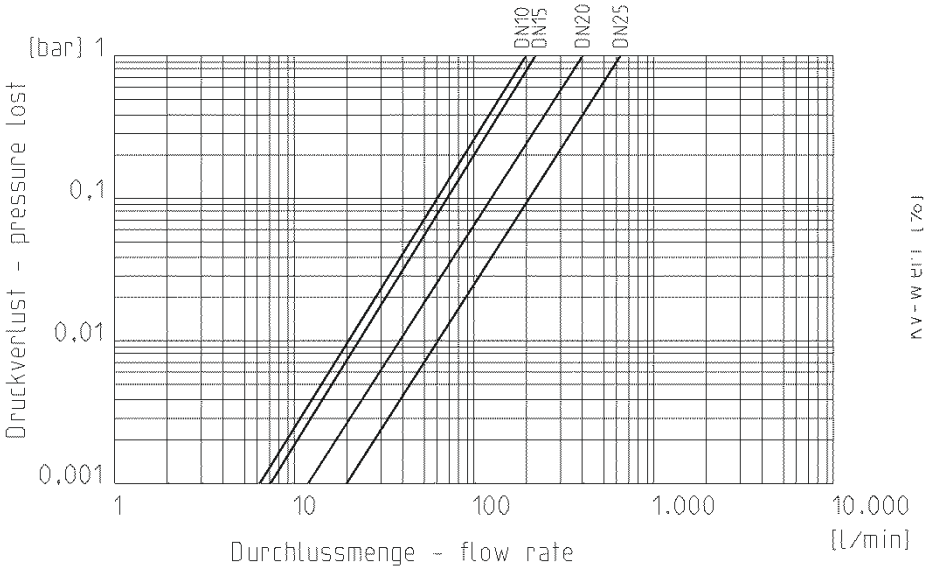

Durchflusscharakteristik

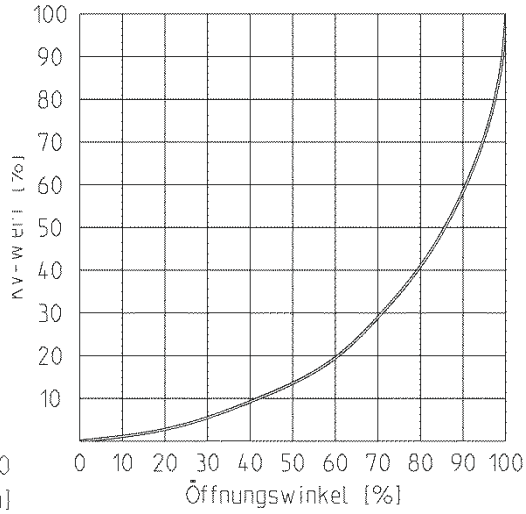

Kv Wert Tabelle

Druckverlust	DN10	DN15	DN20	DN25
0,001 bar	6,2	7,1	12,6	19,9
1 bar	198	225	400	630

Angaben in l/min (PN16 Rohr)

Drehmoment

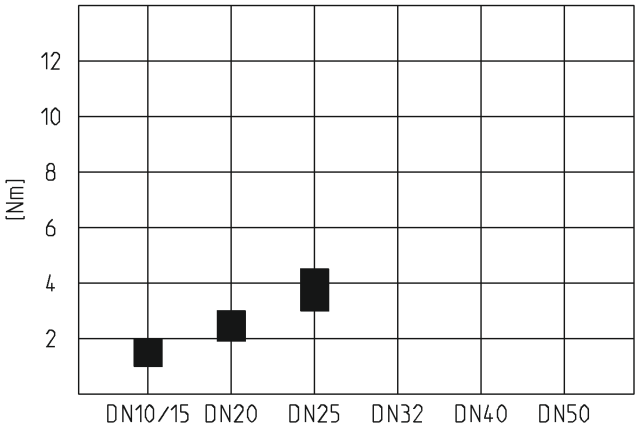

Druck – Temperatur

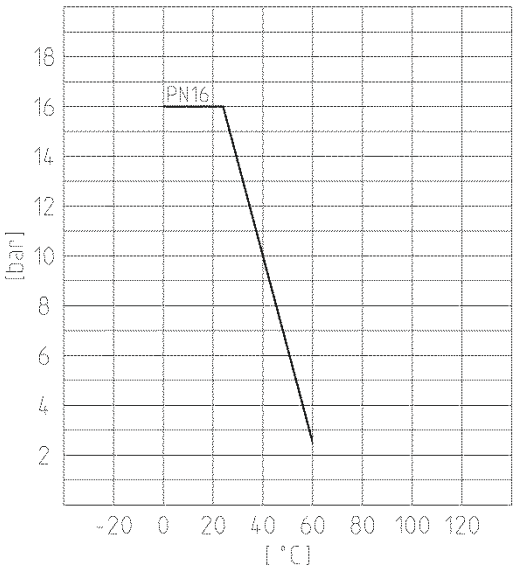

2 Wege-Kugelhahn M1
mit elektrischem Antrieb EO510 IND

Explosionszeichnung:

01. Kugelhahn
02. Konsole *(Material: PA-GFK)*
03. Schraube
04. ISK-Schraube
05. Fächerscheibe
06. Kupplung – Antrieb *(Material: PA-GFK)*
07. Antrieb

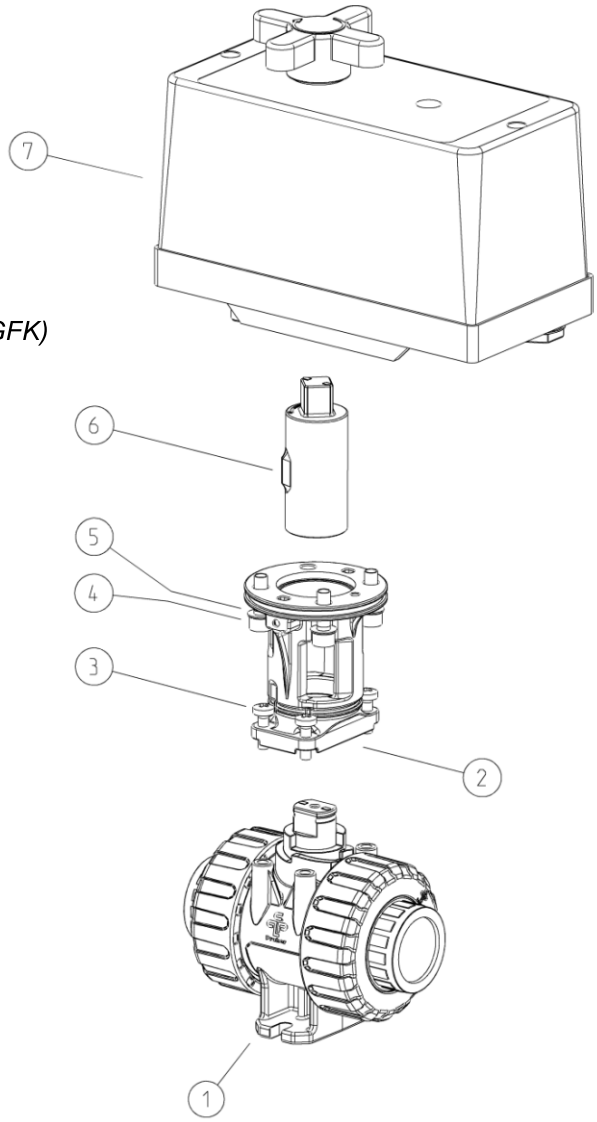

Standfuß - Montagemöglichkeiten:

Montageschiene

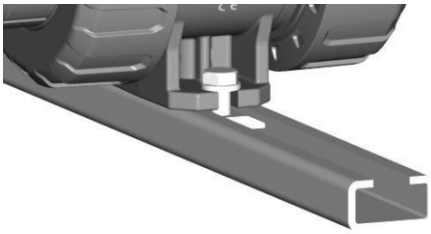

- Platte

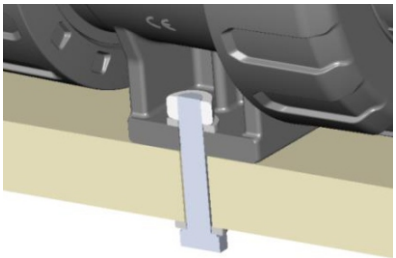

Mauerwerk / Beton
- o Stockschraube und Dübel erforderlich

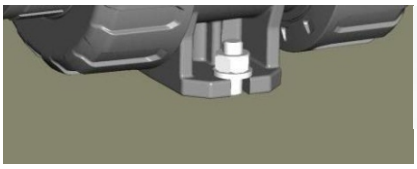

2 Wege-Kugelhahn M1
mit elektrischem Antrieb EO510 IND

Technische Daten EO510 IND:

	EO510 IND-24
Spannungsbereich	12 - 24V DC / 24V AC
Frequenzbereich	50 / 60 Hz
Leistungsaufnahme	4 Watt
Schutzart	IP65
Stellzeit	12 sec 90°
Stellwinkel	360° eingestellt auf 90° 2 Zwischenstellungen möglich
Einschaltdauer	60% / max. 20 min
Elektrischer Anschluss	Anbauverschraubung
Nenndrehmoment	7 Nm
Spitzendrehmoment	9 Nm
Umgebungstemperatur	0°C bis + 50°C
Gehäusewerkstoff	ABS
Stellungsanzeige	optisch (Notbetätigungsgriff)
Handnotbetätigung	integriert

Schaltpläne / Elektrischer Anschluss:

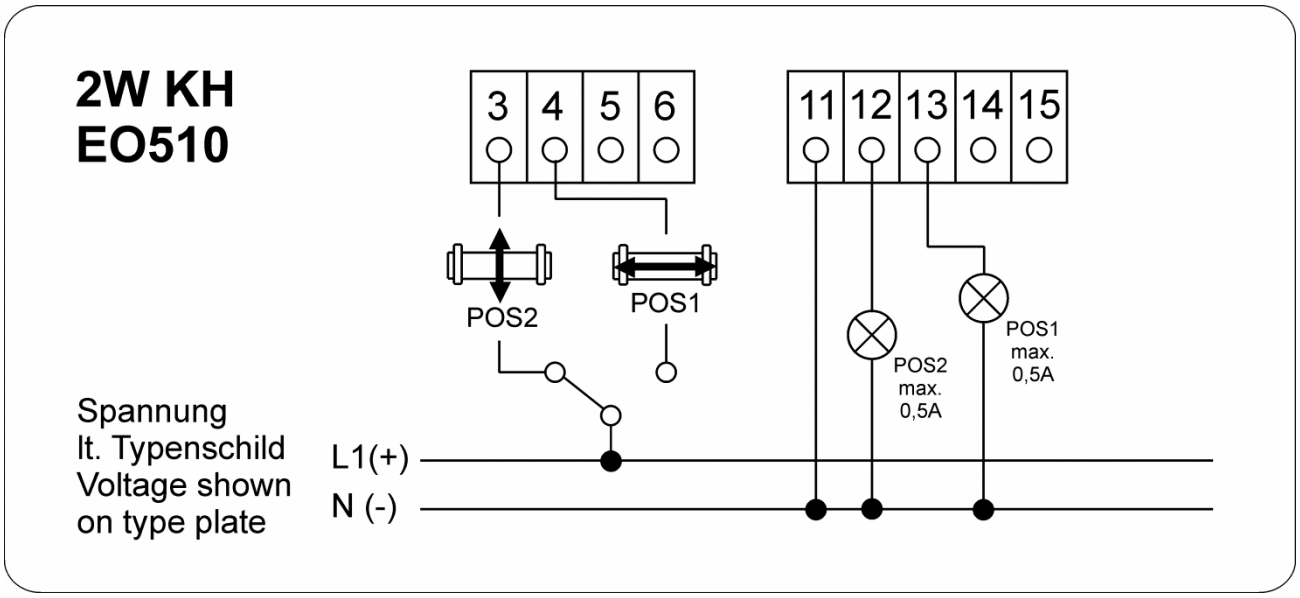

ZUBEHÖR

Spannelement / Distanzelement:

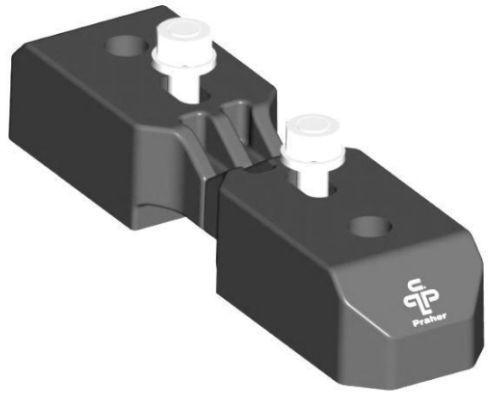

Technische Merkmale:

Verwendung zur Befestigung als
- o Spannelement
  Boden / Decke / Wand
  Platte
- o Distanzelement
  (zusätzliche Schrauben notwendig)
  für Flanschverbindung

Bohrung für Gewindebuchse

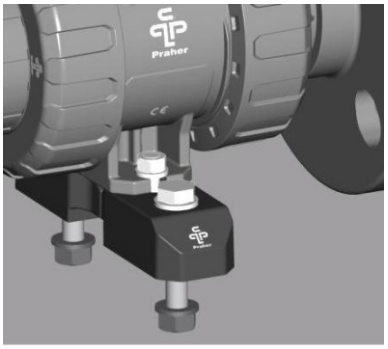

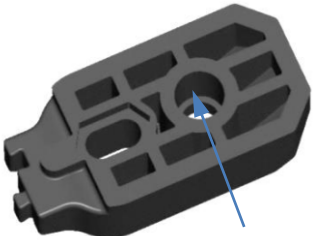

Bohrung für Gewindebuchse

Abmessungen:

Verwendung
als Spannelement

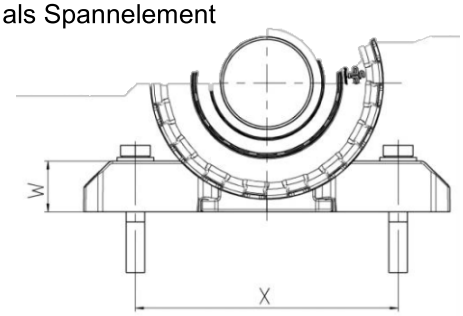

Verwendung
als Distanzelement

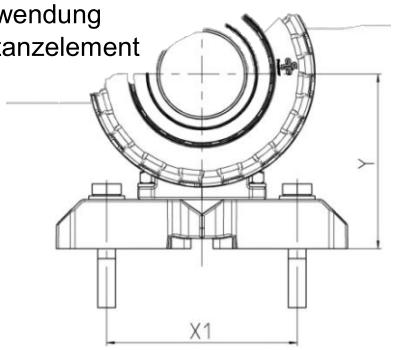

DN	10	15	20	25
d	16	20	25	32
T	54	54	54	65
U	25	25	25	32
V	6,5	6,5	6,5	8,5
W	16	16	16	22
X	90	90	94	107
X1	70	70	70	85
Y	49	49	56	65

Dimensionen in mm

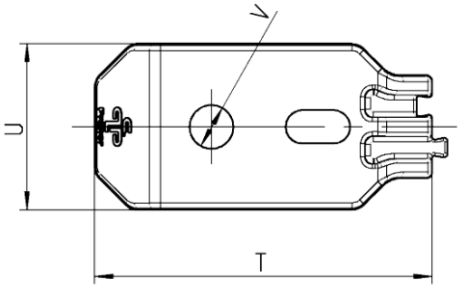

Jörg Krüger GmbH Ennsstr. 17 47809 Krefeld
Tel. 0 2151 - 39 10 39 Fax 0 2151 - 39 10 63
info@ krueger-krefeld.com www.krueger-krefeld.com