Rückschlagventil S4

Allgemeines:

- Material: PVC-C
- Dichtungswerkstoff: EPDM / FPM
- Feder: WST 1.4401
  PTFE beschichtet
- Dimensionen: DN10 – DN50
  d10 – d63
  3/8“ – 2“

Anschlussvarianten:

- Klebemuffe DIN / ASTM
- Klebestutzen DIN
- Gewindemuffe BSP

Betriebsdruck:

DN10 d16 3/8“ – DN50 d63 d2“ PN16

Technische Merkmale:

- korrosionsbeständig
- hohe Lebensdauer bei wartungsfreiem Betrieb
- Servicefreundlichkeit
- radial ein- und ausbaubar
- rasches und exaktes Schließen und Öffnen
- Öffnungsdruck 0,06 bar

Diese Druckschrift enthält keine Gewährleistungszusagen, sondern will lediglich eine erst Information vermitteln. Das Programm wird ständig erweitert, daher entsprechen die Ausführungen und Typen dem Stand bei Drucklegung.
Technische Änderungen vorbehalten!

Jörg Krüger GmbH Ennsstr. 17 47809 Krefeld
Tel. 0 2151 - 39 10 39 Fax 0 2151 - 39 10 63
info@ krueger-krefeld.com www.krueger-krefeld.com

Jörg Krüger GmbH
Industrieprodukte für die Chemie, Wasser- und Umwelttechnik

Abmessungen:

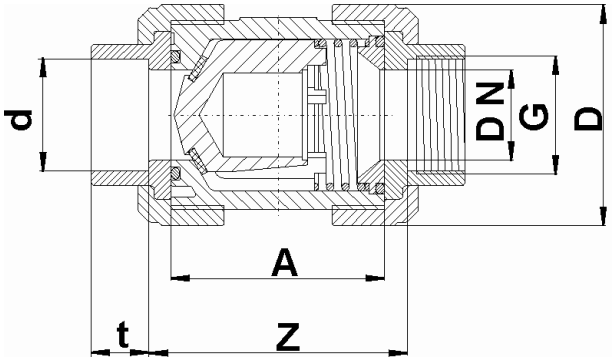

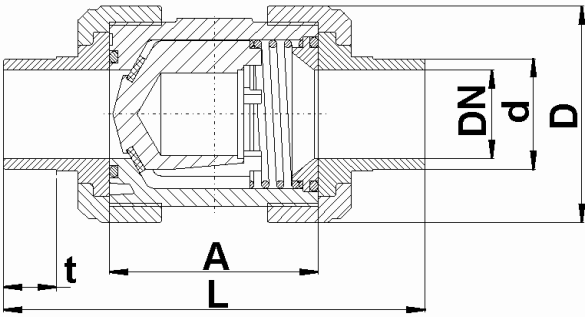

DN	10	15	20	25	32	40	50
d	16	20	25	32	40	50	63
G GM[1]	3/8“	1/2“	3/4“	1“	1 1/4“	1 1/2“	2“
A	62	62	70	73,5	83,5	94,5	108
D	53	53	62,5	70	84,5	100	119,5
t KM[2]	16,5	16,5	19,5	22,5	26,5	31,5	38,5
t KS[3]	17	17	20	22,5	26,5	31,5	38,5
L KS[3]	115	125	145	154	174	194	223
KM[2] GM[1]	68	67	76	79,5	89,5	102,5	118
PN	16	16	16	16	16	16	16

Dimensionen in mm

[1] GM = Gewindemuffe
[2] KM = Klebemuffe
[3] KS = Klebestutzen

Jörg Krüger GmbH Ennsstr. 17 47809 Krefeld
Tel. 0 2151 - 39 10 39 Fax 0 2151 - 39 10 63
info@ krueger-krefeld.com www.krueger-krefeld.com

Explosionszeichnung:

01. O-Ring
02. Gehäuse
03. Flachdichtung
04. Kegel
05. Feder
    (PTFE beschichtet oder WST 1.4401)
06. Druckring
07. O-Ring
08. Anschlussvariante
    Klebemuffe
    Klebestutzen
    Gewindemuffe
09. Überwurfmutter

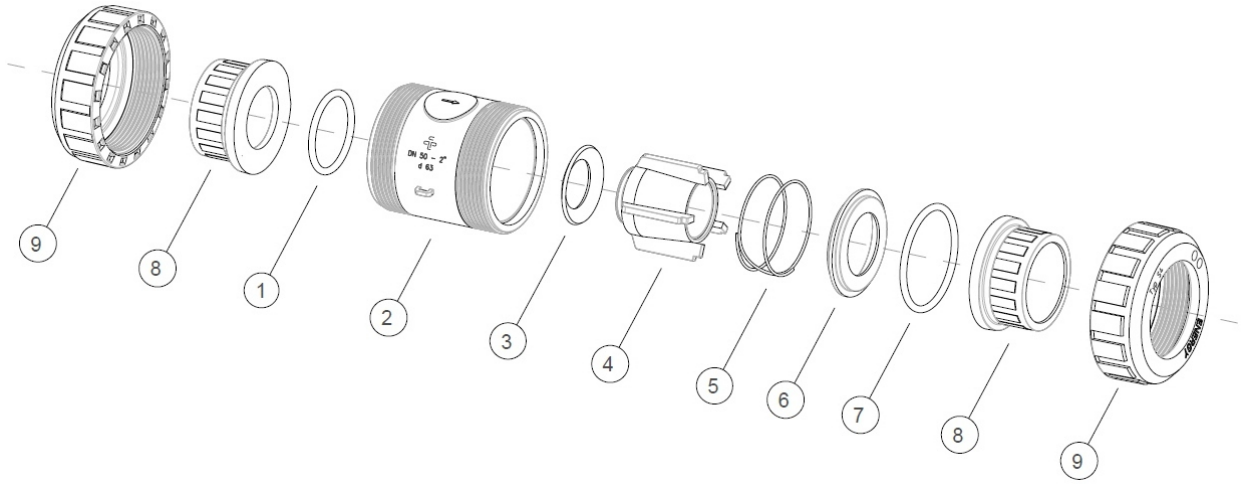

Diagramme:

Durchfluss – Druckverlust – Diagramm

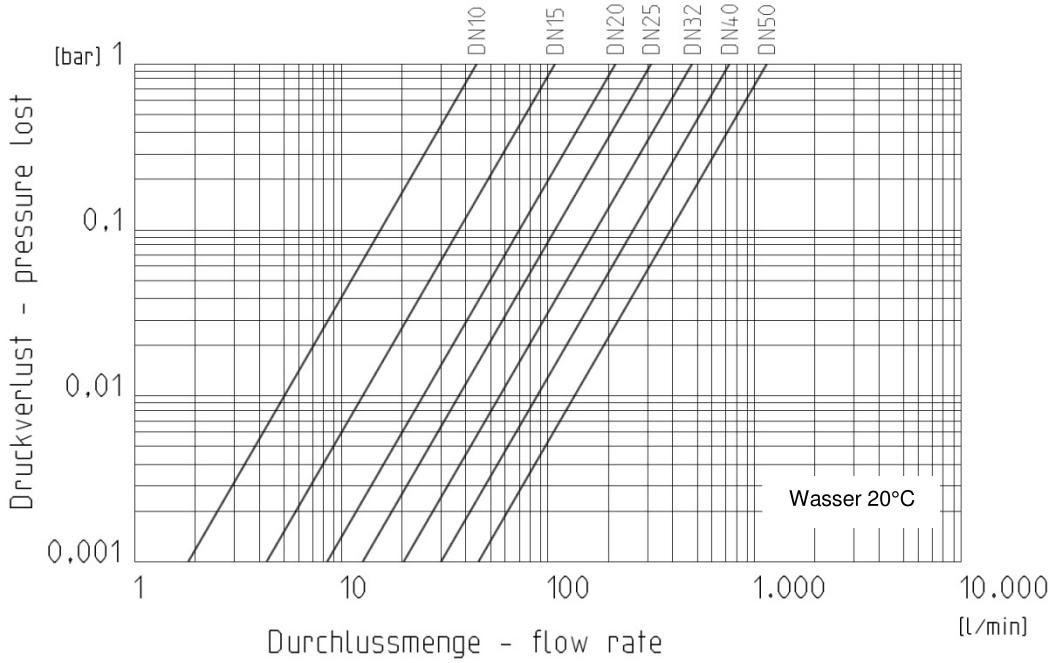

Druck-

Jörg Krüger GmbH Ennsstr. 17 47809 Krefeld
Tel. 0 2151 - 39 10 39 Fax 0 2151 - 39 10 63
info@ krueger-krefeld.com www.krueger-krefeld.com

Rückschlagventil S4

Temperatur-Diagramm

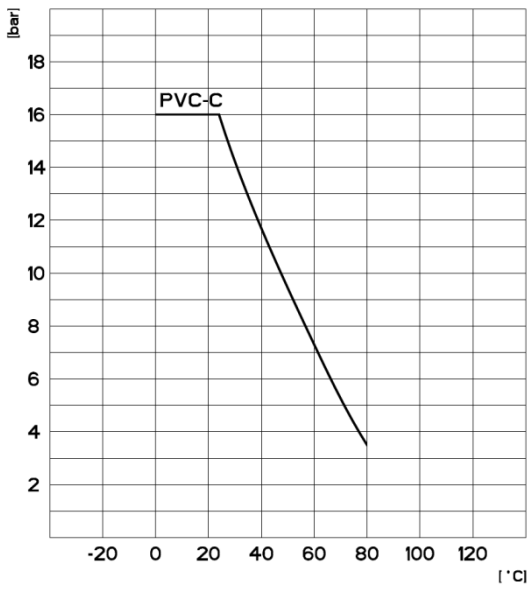

Jörg Krüger GmbH Ennsstr. 17 47809 Krefeld
Tel. 0 2151 - 39 10 39 Fax 0 2151 - 39 10 63
info@ krueger-krefeld.com www.krueger-krefeld.com