Fußventil S4

Allgemeines:

- Material: PVC-U / PP
- Saugkorb: PP
- Dichtungswerkstoff: EPDM / FPM
- Dimensionen: DN10 – DN80
  d16 – d110
  3/8“ – 4“

Anschlussvarianten

- Klebemuffe — DIN / ASTM / JIS
  PVC
- Klebestutzen — DIN
  PVC
- Gewindemuffe — BSP
  PVC / PP
- Schweißmuffe — DIN
  PP
  PE auf Anfrage
- Schweißstutzen — DIN
  PP / PE

Betriebsdruck:

DN10 d16 d3/8“– DN50 d63 2“	PN16/10
DN65 d75 d2 ½“	PN16/8
DN80 d90 d3“	PN10/6
DN80 d110 d4“	PN6

Technische Merkmale:

- Hohe Lebensdauer bei wartungsfreiem Betrieb
- Servicefreundlichkeit
- radial ein- und ausbaubar
- rasches und exaktes Schließen und Öffnen
- Öffnungsdruck 0,025 bar

Diese Druckschrift enthält keine Gewährleistungszusagen, sondern will lediglich eine erst Information vermitteln. Das Programm wird ständig erweitert, daher entsprechen die Ausführungen und Typen dem Stand bei Drucklegung.
Technische Änderungen vorbehalten!

Jörg Krüger GmbH Ennsstr. 17 47809 Krefeld
Tel. 0 2151 - 39 10 39 Fax 0 2151 - 39 10 63
info@ krueger-krefeld.com www.krueger-krefeld.com

Fußventil S4

Abmessungen:

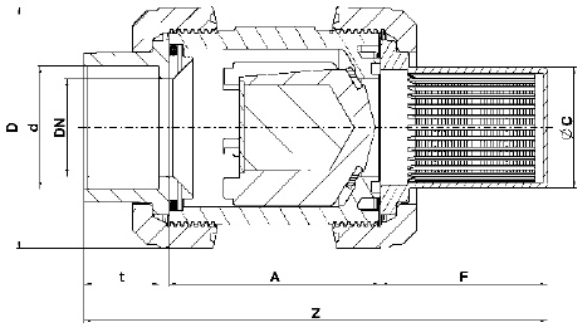

Fußventil mit Klebemuffe

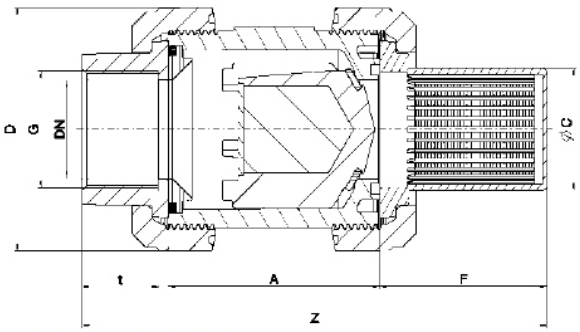

Fußventil mit Gewindemuffe

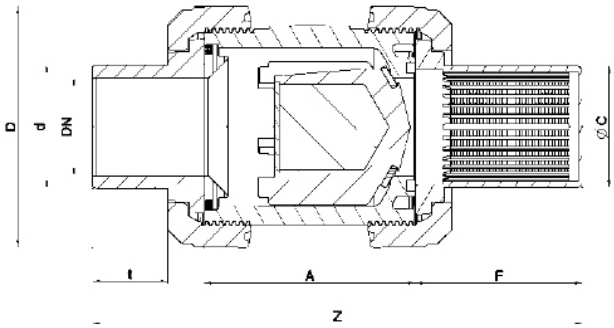

Fußventil mit Klebestutzen

PVC
Anschlussvarianten
PVC Klebemuffe / Gewindemuffe / Klebestutzen

DN	10	15	20	25	32	40	50	65	80	80
d	16	20	25	32	40	50	63	75	90	110
G GM[1]	3/8“	1/2“	¾“	1“	1 1/4“	1 1/2“	2“	2 1/2“	3“	-
A	62	62	70	74	84	95	109	137	163	163
C	5,8	5,8	6	6,1	7	7,5	8,5	10,5	13,6	13,6
D	53	53	63	70	85	101	124,5	155	188	188
F	49	49	56	58	72	85	85	108	129	129
t KM[2]	16,5	16,5	19,5	22,5	26,5	31,5	38,5	45	55,5	64
t KS[3]	17	17	20	22,5	26,5	31,5	38,5	45	52	64,5
Z GM[1] KM[2]	68	67	76	80	91	103	120	148	180	173
Z KS[3]	138	142	164	172	201	230	252	320	360	381
PN	16	16	16	16	16	16	16	16	10	6

Dimensionen in mm

GM = Gewindemuffe
KS = Klebestutzen

[2] KM = Klebemuffe
- = nicht realisiert

Jörg Krüger GmbH Ennsstr. 17 47809 Krefeld
Tel. 0 2151 - 39 10 39 Fax 0 2151 - 39 10 63
info@ krueger-krefeld.com www.krueger-krefeld.com

Fußventil S4

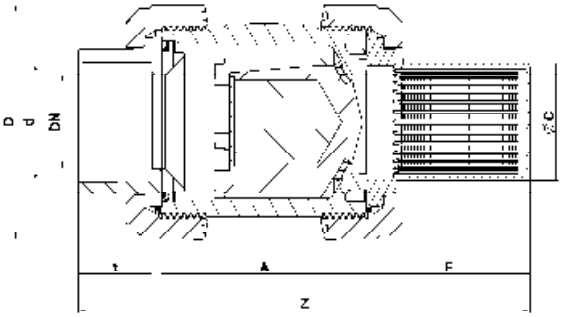

Fußventil mit Klebemuffe

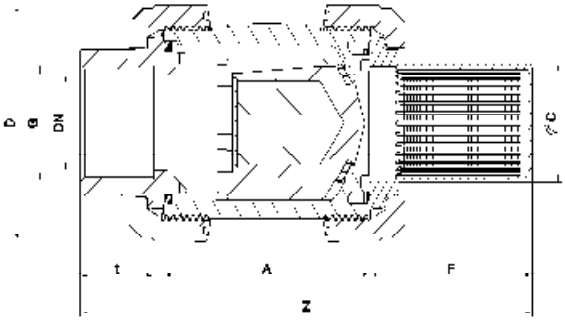

Fußventil mit Gewindemuffe

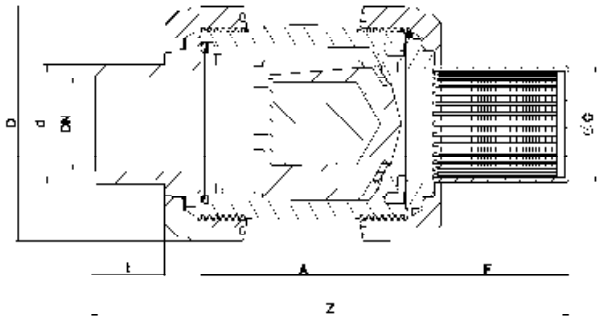

Fußventil mit Klebestutzen

PP
Anschlussvarianten
PP Schweißmuffe / Schweißstutzen / Gewindemuffe

DN	10	15	20	25	32	40	50	65	80	80
d	16	20	25	32	40	50	63	75	90	110
G GM[1]	3/8“	1/2“	¾“	1“	1 1/4“	1 1/2“	2“	2 1/2“	3“	-
A	62	62	69	73	93	94	108	133	160	160
C	5,8	5,8	6	6,1	7	7,5	8,5	10,5	13,6	13,6
D	53	53	64	71	84,5	100	120,5	155	187	187
F	49	49	56	58	72	85	85	108	129	129
t SM[2]	14,5	16	17	19,5	22	25	29	34,5	37,5	41,5
t SS[3]	13	14	15,5	18,5	20,5	23,5	28	31	36	38
Z GM[1] SM[2]	130	130	147	156	194	214	236	290	353	357
Z SS[3]	137	142	162	170	209	228	249	313	356	-
PN	10	10	10	10	10	10	10	8	6	6

Dimensionen in mm

GM = Gewindemuffe
- = nicht realisiert

[2] SM = Schweißmuffe

[3] SS = Schweißstutzen

Jörg Krüger GmbH Ennsstr. 17 47809 Krefeld
Tel. 0 2151 - 39 10 39 Fax 0 2151 - 39 10 63
info@ krueger-krefeld.com www.krueger-krefeld.com

Explosionszeichnung:

01. Gehäuse
02. Flachdichtung
03. Kegel
04. Druckring
05. O-Ring
06. Anschlussvariante
    Klebemuffe
    Klebestutzen
    Gewindemuffe
    Schweißmuffe
    Schweißstutzen
07. Überwurfmutter
08. Saugkorb

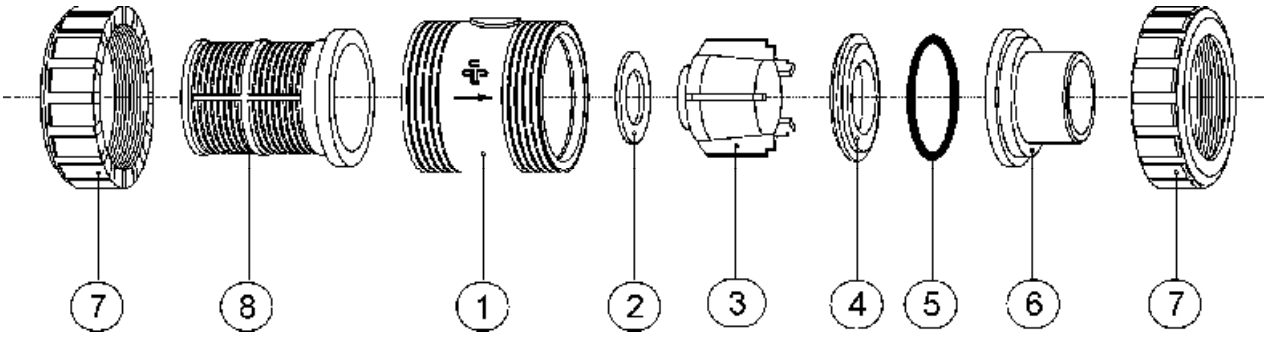

Diagramme

Druck – Temperatur – Diagramm

PVC

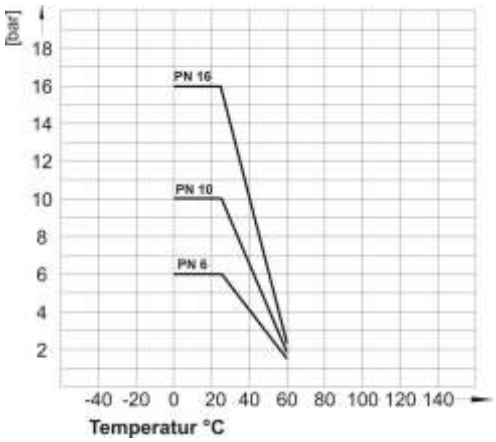

PP

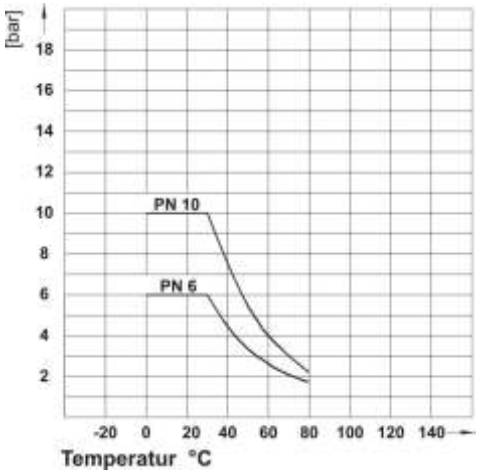

Jörg Krüger GmbH Ennsstr. 17 47809 Krefeld
Tel. 0 2151 - 39 10 39 Fax 0 2151 - 39 10 63
info@ krueger-krefeld.com www.krueger-krefeld.com