Jörg Krüger GmbH
Industrieprodukte für die Chemie, Wasser- und Umwelttechnik

Be- und Entlüfter V 91

DN 10 bis DN 80

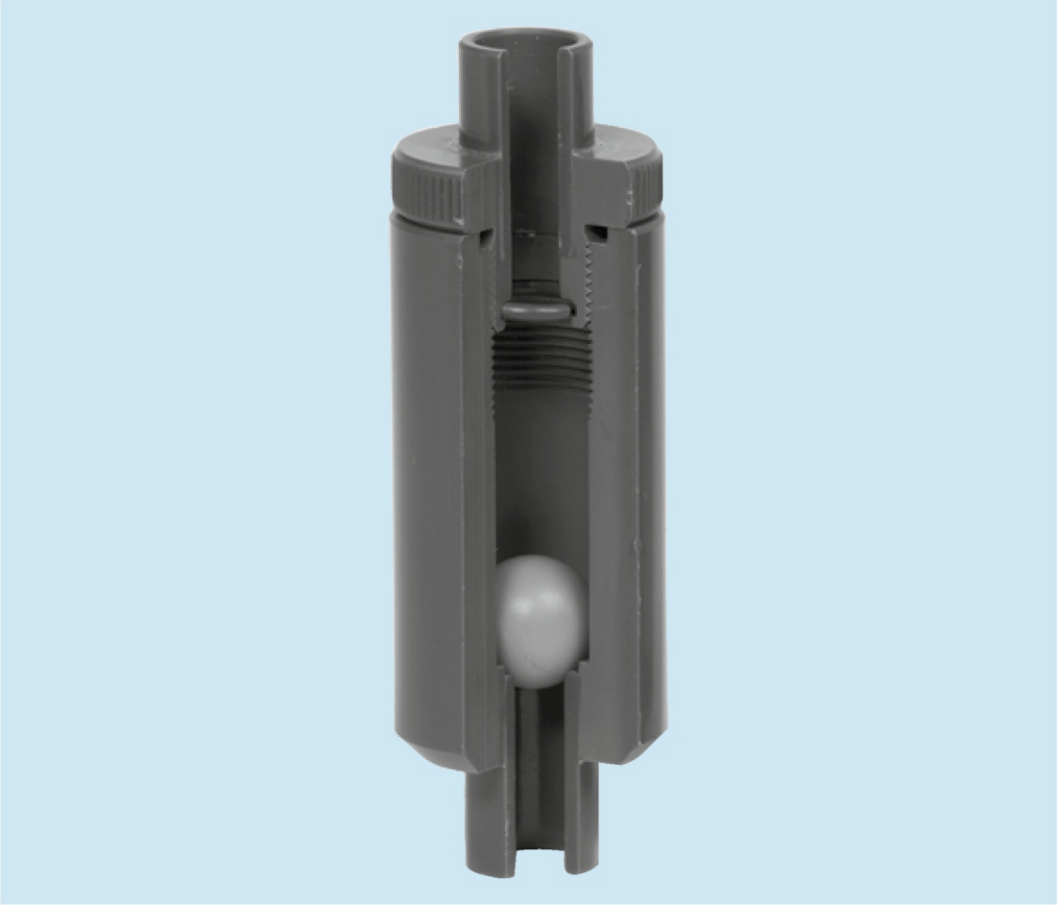

Funktion

Be- und Entlüfter V 91 werden überwiegend dort eingesetzt, wo Behälter und Rohrleitungen be- bzw. entlüftet werden müssen. Der im V 91 befindliche Schwimmer öffnet das Ventil, wenn der Flüssigkeitsstand sinkt. Steigt das Flüssigkeitsniveau, wird der Schwimmer angehoben und gegen eine Dichtung gedrückt. Das Ventil ist geschlossen.

Für eine einwandfreie Funktion ist es wichtig, dass der Be- und Entlüfter V 91 senkrecht mit dem Pfeil nach „oben“ eingebaut wird.

Besondere Merkmale:

- alle mediumberührten Teile sind aus hochbeständigen Kunststoffen gefertigt
- zum Betreiben der Armatur werden keine Hilfsenergien benötigt
- das Ventil V 91 ist weitgehend wartungsfrei

Jörg Krüger GmbH Ennsstr. 17 47809 Krefeld
Tel. 0 2151 - 39 10 39 Fax 0 2151 - 39 10 63
info@ krueger-krefeld.com www.krueger-krefeld.com

Werkstoffe

Gehäuse	zulässige Betriebstemperatur	Dichtungen	Kugel
PVC	0 bis +60 °C	FPM (Viton)	PP
PP	-10 bis +80 °C	FPM (Viton)	PP
PVDF	-20 bis +100 °C	FPM (Viton)	PP (PVDF Schwimmer)

Betriebsdruck: max. 10 bar bei 20 °C

Baumaße und Gewichte

da	DN	ø D	L	t
16	10	35	114	14
20	15	40	124	16
25	20	45	144	19
32	25	55	154	22
40	32	70	174	26
50	40	80	194	31
63	50	95	224	38
75	65	115	284	44
90	80	150	300	51

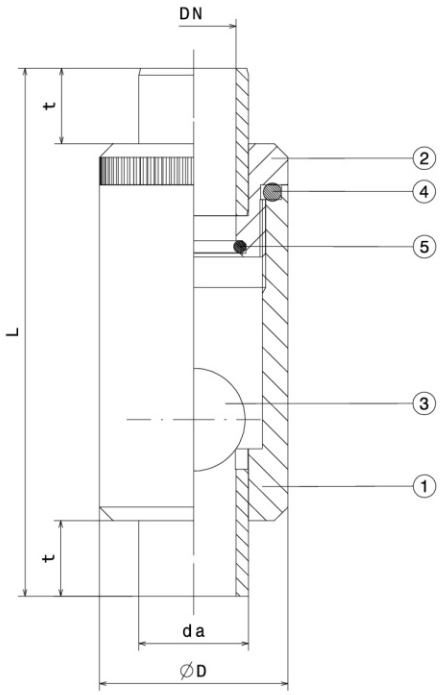

Einzelteile

Pos.	Bezeichnung
1	Gehäuse
2	Einschraubteil
3	Kugel
4	O-Ring
5	O-Ring

Artikelnummern

da	DN	PVC mit Klebestutzen	PP mit Schweiß-stutzen	PVDF mit Schweiß-stutzen
16	10	17.000.506	17.000.613	17.000.596
20	15	17.000.510	17.000.614	17.000.595
25	20	17.000.513	17.000.615	17.000.594
32	25	17.000.540	17.000.616	17.000.593
40	32	17.000.544	17.000.617	17.000.592
50	40	17.000.546	17.000.618	17.000.591
63	50	17.000.549	17.000.619	17.000.584
75	65	17.000.552	17.000.620	17.000.581
90	80	17.000.621	17.000.623	17.003.563

Luftmengendiagramm

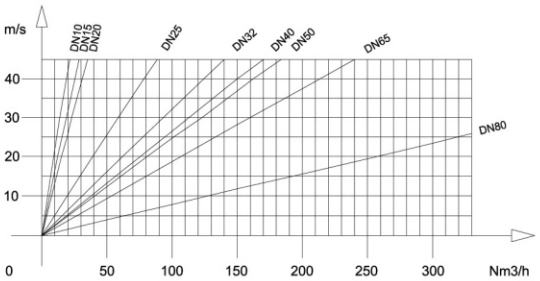

Wir empfehlen, eine Geschwindigkeit von 20 m/s nicht zu überschreiten.

Jörg Krüger GmbH Ennsstr. 17 47809 Krefeld
Tel. 0 2151 - 39 10 39 Fax 0 2151 - 39 10 63
info@ krueger-krefeld.com www.krueger-krefeld.com