Jörg Krüger GmbH
Industrieprodukte für die Chemie, Wasser- und Umwelttechnik

Druckbegrenzungsventil V 786

DN 10 bis DN 40

Funktionen

Druckbegrenzungsventile werden in der Regel dort eingesetzt, wo ein konstanter Druck in einer Anlage erforderlich ist. Das Druckbegrenzungsventil regelt den Druck vor dem Ventil auf den eingestellten Sollwert. Der Arbeitsdruck wirkt auf den federbelasteten Kolben und öffnet das Ventil bei Überschreiten des eingestellten Druckes.

Die Vielzahl der zur Verfügung stehenden Gehäuse-Werkstoffe (PVC, PP, PVDF) sowie Membranen (EPDM, Viton, Teflon) erschließen ein breites Anwendungsgebiet.

Wir empfehlen den Einbau eines Schmutzfängers vor dem Ventil, um evtl. Störungen zu verhindern.

Besondere Merkmale:

- alle mediumsberührten Teile sind aus hochbeständigen Kunststoffen gefertigt
- der Stellantrieb ist durch die Steuermembrane vom Strömungsteil getrennt
- der Arbeitdruck wird mit einer Stellschraube eingestellt und mit einer Kontermutter gesichert. Auf Wunsch kann die Einstellung auch plombiert werden
- die strömungsgünstige Form des Gehäuses ergibt gute Durchflusswerte
- durch die große Steuerfläche und die Spiralfeder werden die Regelabweichungen gering gehalten
- zum Betreiben der Armatur werden keine Hilfsenergien benötigt
- das Ventil ist weitgehend wartungsfrei und lageunabhängig einbaubar

Jörg Krüger GmbH Ennsstr. 17 47809 Krefeld
Tel. 0 2151 - 39 10 39 Fax 0 2151 - 39 10 63
info@ krueger-krefeld.com www.krueger-krefeld.com

Werkstoffe

Gehäuse	zulässige Betriebstemperatur	Membrane/Dichtung
PVC	0 bis +60 °C	EPDM/PTFE besch./Viton
PP	-10 bis +80 °C	EPDM/PTFE besch./Viton
PVDF	-20 bis +100 °C	EPDM/PTFE besch./Viton

Einstellbarer Arbeitsdruck vor dem Ventil

DN 10 – DN 25 0,5 – 10 bar, DN 32 und DN 40 0,5 – 4 bar. Bei größeren Drücken als 4 bar ist das vorgesteuerte Druckbegrenzungsventil V 886 einzusetzen.

Baumaße und Gewichte

da	DN	L	l	H	h	D	Gewicht (kg)
16	10	134	102	138	38	83	0,62
20	15	134	102	138	38	83	0,62
25	20	154	110	200	55	112	1,70
32	25	154	110	200	55	112	1,70
40	32	224	162	248	85	165	4,84
50	40	224	162	248	85	165	4,84

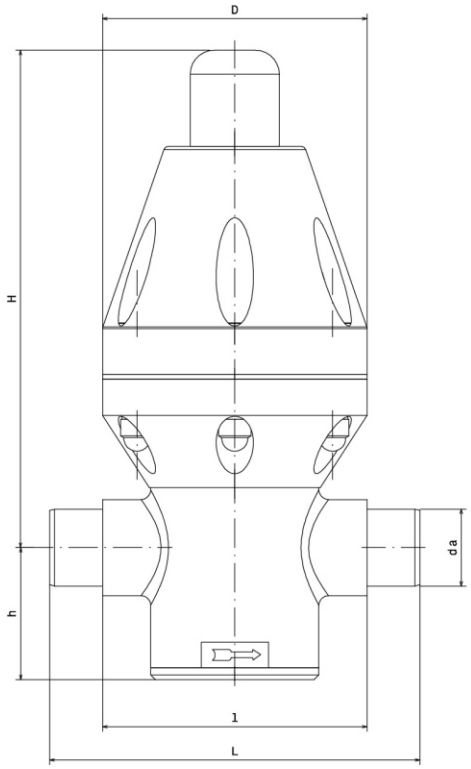

Jörg Krüger GmbH Ennsstr. 17 47809 Krefeld
Tel. 0 2151 - 39 10 39 Fax 0 2151 - 39 10 63
info@ krueger-krefeld.com www.krueger-krefeld.com

Einzelteile

Pos.	Bezeichnung
1	Ventilunterteil
2*	Kolben komplett
3*	Membrane
4	Ventiloberteil
5	Druckteller
6*	Druckfeder
7	Federteller
8	Stellschraube komplett
9	Innensechskantschraube
10	Innensechskantschraube mit Mutter und Abdeckkappe
11	Kappe

*Verschleißteile bzw. empfohlene Ersatzteile

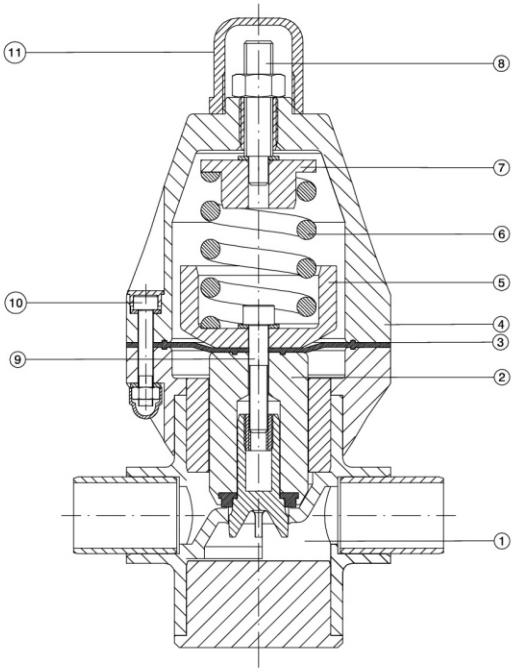

Artikelnummern

DN	da	Einstellbereich in bar	PVC mit Klebestutzen		PP mit Schweißstutzen		PVDF mit Schweißstutzen
			EPDM	PTFE	EPDM	PTFE	PTFE
10	16	0,5 – 10	17.001.016	17.002.145	17.000.997	17.002.151	17.000.987
15	20	0,5 – 10	17.001.013	17.002.146	17.000.999	17.002.152	17.000.985
20	25	0,5 – 10	17.001.021	17.002.147	17.001.002	17.002.153	17.000.991
25	32	0,5 – 10	17.001.024	17.002.148	17.001.001	17.002.154	17.000.990
32	40	0,5 – 4	17.001.025	17.002.149	17.001.010	17.002.155	17.000.993
40	50	0,5 – 4	17.001.028	17.002.150	17.001.007	17.002.156	17.000.995

Andere Werkstoffe und Anschlüsse auf Anfrage.

Jörg Krüger GmbH Ennsstr. 17 47809 Krefeld
Tel. 0 2151 - 39 10 39 Fax 0 2151 - 39 10 63
info@ krueger-krefeld.com www.krueger-krefeld.com

Leistungsdiagramme

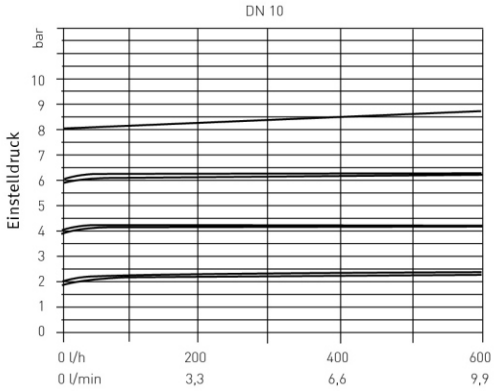

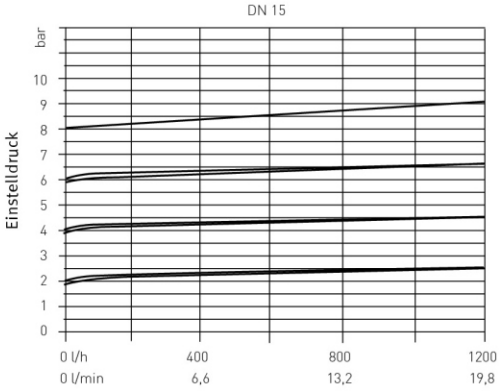

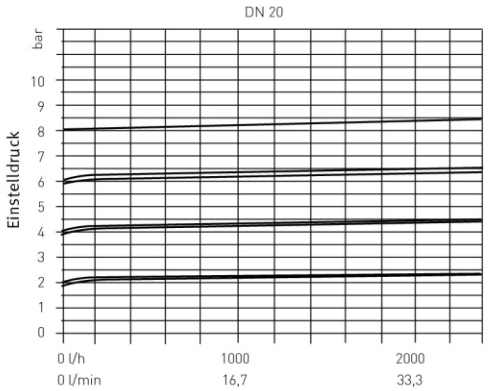

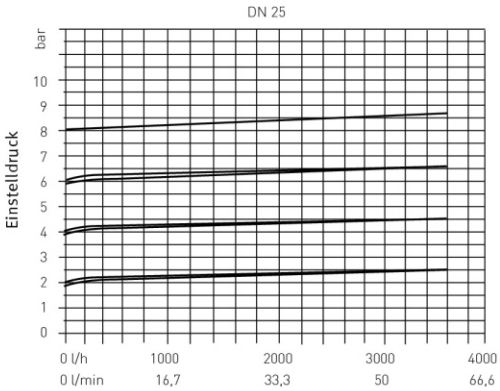

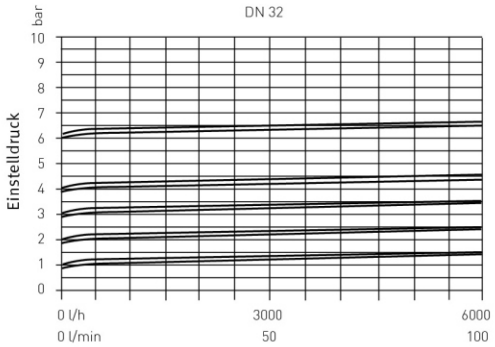

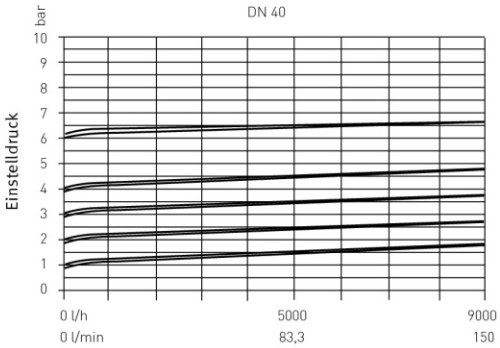

estellnummer

Jörg Krüger GmbH Ennsstr. 17 47809 Krefeld
Tel. 0 2151 - 39 10 39 Fax 0 2151 - 39 10 63
info@ krueger-krefeld.com www.krueger-krefeld.com

Montageanleitung

1. Demontage des Ventiloberteils:
1.1 Ventil in aufrechte Lage bringen
1.2 Kappe (11) abdrehen
1.3 Kontermutter an der Stellschraube (8) lösen und Stellschraube soweit lösen bis die Druckfeder (6) ganz entlastet ist
1.4 Die Abdeckkappen an den Schrauben (10) des Oberteils abziehen und Schrauben lösen
1.5 Oberteil (4) nach oben abheben und den Federteller (7) und die Feder (6) entnehmen

2. Demontage des Unterteils und der Membrane:
2.1 Die Punkte 1.1 bis 1.5 durchführen
2.2 kompl. Kolben (2) mit Membrane (3) und Druckteller (5) aus dem Unterteil (1) herausnehmen
2.3 Kolben in einen Schraubstock so einspannen, dass die Membrane oben ist
2.4 Schraube (9) herausdrehen und Druckteller mit Membrane abnehmen

Zusammenbau erfolgt in umgekehrter Reihenfolge. Positionen und Demontageschema siehe bei Einzelteile.

Einbauhinweise

Wir empfehlen die Armaturen zwischen zwei lösbare Rohrverbindungen einzubauen.

Betriebsstörungen und ihre möglichen Ursachen

Störung	Ursache	Beseitigung
Druck fällt unter den eingestellten Wert	Kolbensitz (2) undicht	Kolbensitzdichtung prüfen und ggf. erneuern. Demontage Unterteil 1.1–2.4
	Membrane (3) undicht	Membrane erneuern. Demontage Unterteil 1.1–2.4
Ventil an der Membrane undicht	Membrane nicht stark genug angepresst	Schrauben (4) anziehen
Medium tritt an der Stellschraube aus	Membrane defekt	Membrane erneuern. Demontage Unterteil 1.1–2.4

Jörg Krüger GmbH Ennsstr. 17 47809 Krefeld
Tel. 0 2151 - 39 10 39 Fax 0 2151 - 39 10 63
info@ krueger-krefeld.com www.krueger-krefeld.com

Jörg Krüger GmbH
Industrieprodukte für die Chemie, Wasser- und Umwelttechnik

Druckbegrenzungsventil V 786

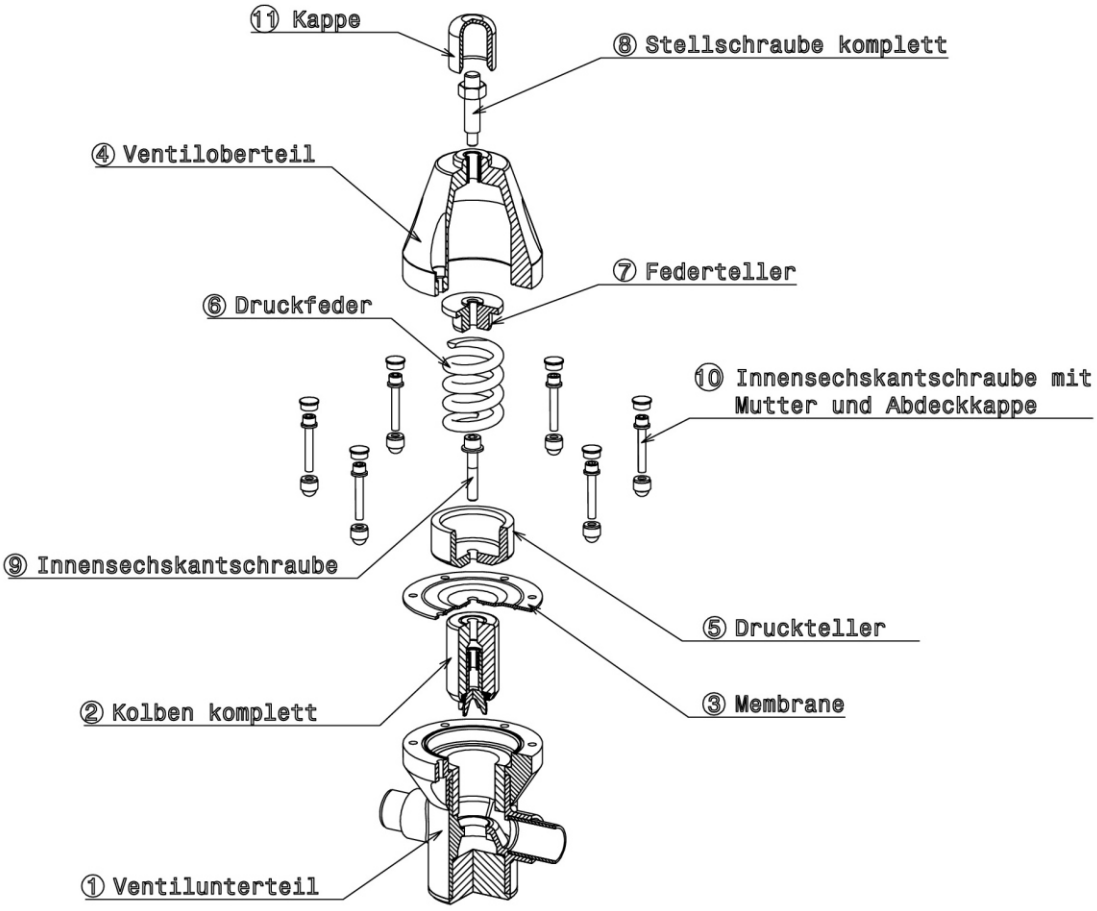

Jörg Krüger GmbH Ennsstr. 17 47809 Krefeld
Tel. 0 2151 - 39 10 39 Fax 0 2151 - 39 10 63
info@ krueger-krefeld.com www.krueger-krefeld.com