Jörg Krüger GmbH

Industrieprodukte für die Chemie, Wasser- und Umwelttechnik

Zahlen / Daten / Fakten

Druckhalteventil V186 · V86

V186 V86

Jörg Krüger GmbH Ennsstr. 17 47809 Krefeld
Tel. 0 2151 - 39 10 39 Fax 0 2151 - 39 10 63
info@ krueger-krefeld.com www.krueger-krefeld.com

Druckhalteventil V 186 · V 86

DN 10 bis DN 100

V 186 PVDF

V 186 PP

V 186 PVC

Anwendung

Druckhalteventile V 186 / V 86 werden dort eingesetzt, wo ein konstanter Gegendruck zum Betreiben von verfahrenstechnischen Anlagen erforderlich ist. Im Beipass kann es auch als Überströmventil zum Abbau von Druckspitzen eingesetzt werden. Der Typ V 186 (DN 10 - 5o) hat ein nahezu totraumfreies Unterteil und ist dadurch besonders geeignet zum Einsatz im Reinstwasserbereich. Die Vielzahl der zur Verfügung stehenden Materialien erschließt ein breites Anwendungsgebiet.

Funktion

Die eingestellte Federkraft drückt die Membrane auf den Dichtsitz. Überschreitet der Anlagendruck den Wert des Arbeitsdruckes, so öffnet das Ventil.

Besondere Merkmale

- Alle mediumberührten Teile sind aus hochbeständigen Kunststoffen gefertigt
- Der Stellantrieb ist durch die Steuermembrane vom Strömungsteil getrennt
- Der Arbeitsdruck wird mit einer Stellschraube eingestellt und mit einer Kontermutter gesichert. Auf Wunsch kann die Einstellung auch verplombt werden
- Die strömungsgünstige Form des Gehäuses ergibt gute Durchflusswerte
- Durch die große Steuerfläche und die Spiralfeder werden die Regelabweichungen gering gehalten
- Zum Betreiben der Armatur werden keine Hilfsenergien benötigt
- Das Ventil ist weitgehend wartungsfrei und lageunabhängig einbaubar

Jörg Krüger GmbH Ennsstr. 17 47809 Krefeld
Tel. 0 2151 - 39 10 39 Fax 0 2151 - 39 10 63
info@ krueger-krefeld.com www.krueger-krefeld.com

Werkstoffe

Gehäuse	zulässige Betriebstemperatur	Membrane
PVC-U	0 bis + 60 °C	EPDM
PP	0 bis + 80 °C	EPDM / PTFE beschichtet
PVDF	-20 bis + 100 °C	

Technische Daten

	Größe	PN	Druckbereich in bar
V 186	DN 10-50	10	0,5-10
V 86	DN 65- 80	6	1-6
	DN 100	4	1-4

Maße in mm (Richtwerte)

V186/86		Abmessungen			Baulänge mit Stutzen (L)		Baulänge mit Flanschanschluss (L1)			Baulänge mit Verschraubung(L2)		
d	DN	D	h	H	PVC	PP/PVDF	PVC	PP	PVDF	PVC	PP	PVDF
16	10	83	20	137	134	158	140	168	168	154	180	180
20	15	83	20	137	134	158	140	168	168	154	182	182
25	20	83	20	137	134	158	140	168	168	154	182	182
32	25	112	27	199	174	198	180	208	208	194	222	222
40	32	112	27	199	174	202	180	212	212	198	230	230
50	40	165	43	290	224	256	230	266	266	252	288	288
63	50	165	43	290	244	256	250	266	266	280	296	296
75	65	180	47,5	275	284	284	290	294	-	320	320	-
90	80	250	55	410	360	360	370	374	-	396	396	-
110	100	250	70	485	380	380	390	394	-	402	424	-

L = Standard Stutzen, Ls = IR Stumpfschweißstutzen, Standard, bei Werkstoff PP/PVDF, L1 = mit Flansch, L2 = mit Verschraubung

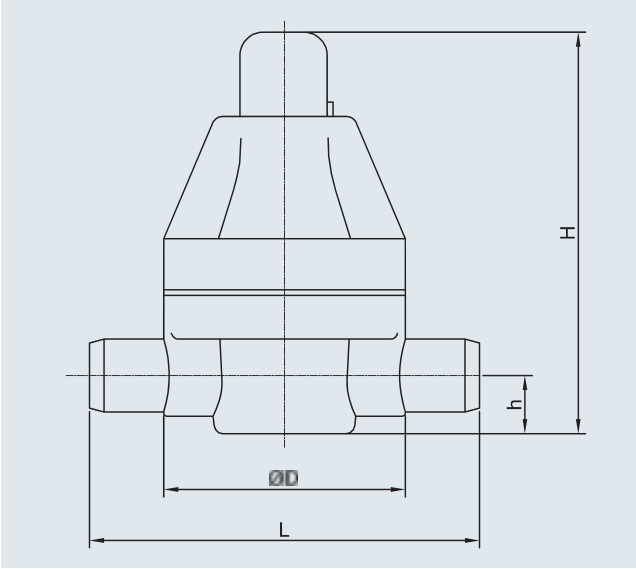

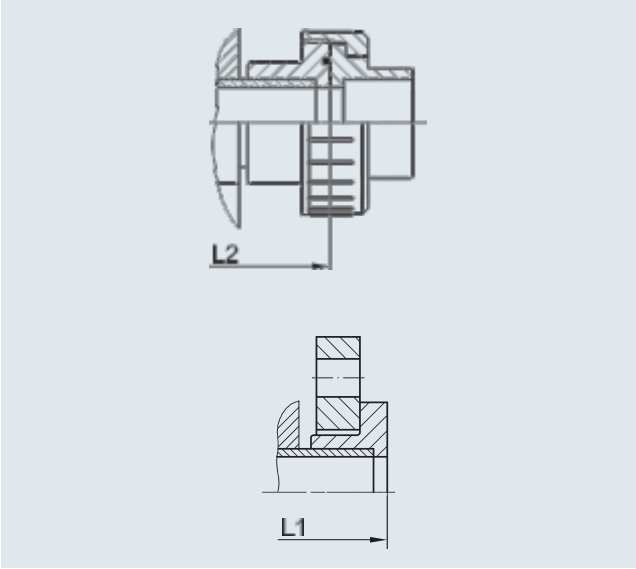

Artikel-Nummern

d	DN	Typ	PVC/EPDM	PVC/PTFE	PP/EPDM IR-Stutzen	PP/PTFE IR-Stutzen	PVDF/PTFE IR-Stutzen
16	10	V 186	17.000.134	17.000.149	17.005.472	17.005.479	17.005.486
20	15	V 186	17.000.135	17.000.150	17.005.473	17.005.480	17.005.487
25	20	V 186	17.000.136	17.000.151	17.005.474	17.005.481	17.005.488
32	25	V 186	17.000.137	17.000.152	17.005.475	17.005.482	17.005.489
40	32	V 186	17.000.138	17.000.153	17.005.476	17.005.483	17.005.490
50	40	V 186	17.000.139	17.000.154	17.005.477	17.005.484	17.005.491
63	50	V 186	17.000.140	17.000.155	17.005.478	17.005.485	17.005.492
75	65	V 86	17.003.093	17.003.097	17.005.493	17.005.496	17.005.499
90	80	V 86	17.003.101	17.003.105	17.005.494	17.005.497	–
110	100	V 86	17.003.109	17.003.113	17.005.495	17.005.498	–

Einzelteile

Pos.	Bezeichnung
1	Unterteil
2	Oberteil
3	Membrane
4	Druckstück
5	Druckfeder
6	Federteller
7	Stellschraube
8	Kappe
9	Schraubensatz

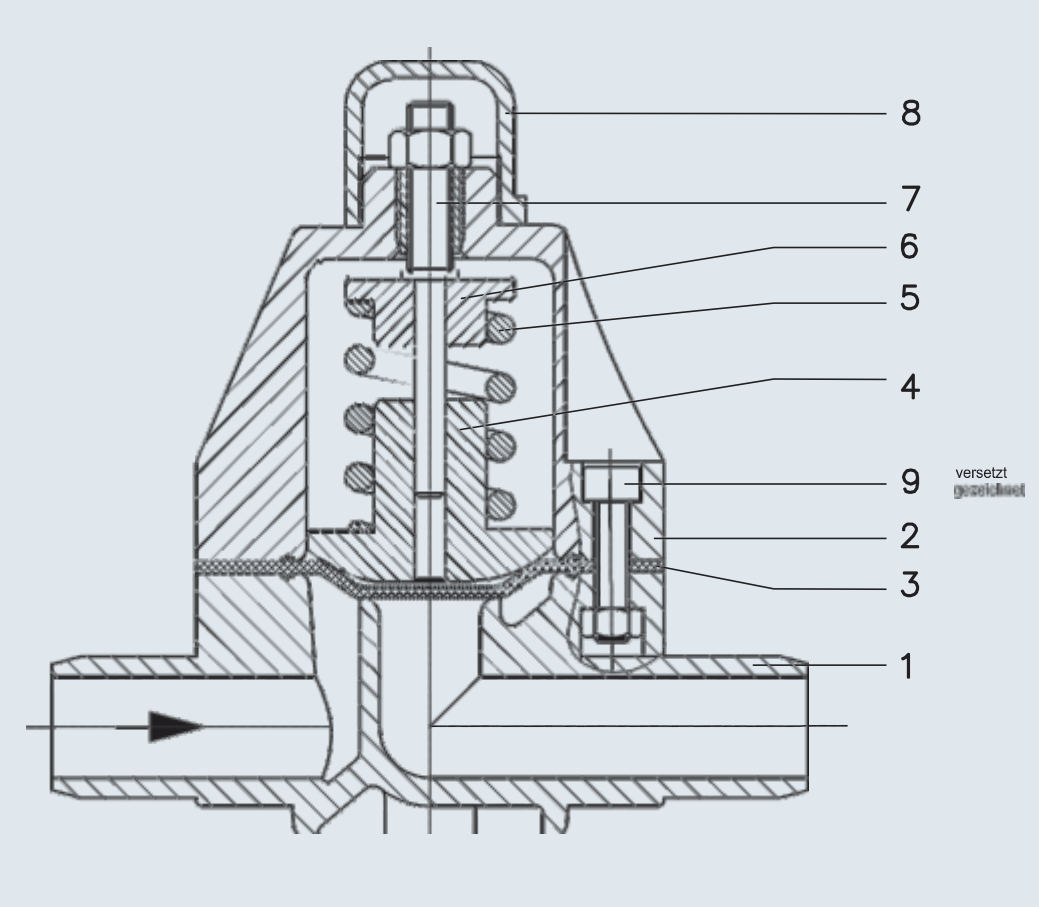

Jörg Krüger GmbH Ennsstr. 17 47809 Krefeld
Tel. 0 2151 - 39 10 39 Fax 0 2151 - 39 10 63
info@ krueger-krefeld.com www.krueger-krefeld.com

Leistungsdiagramme V186

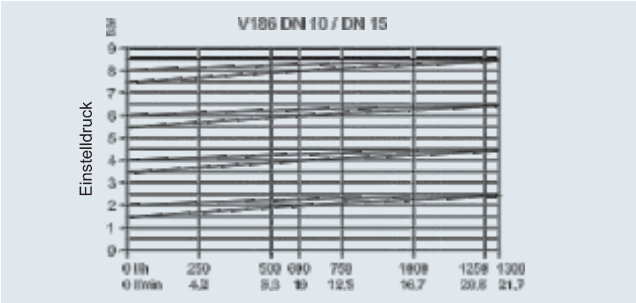

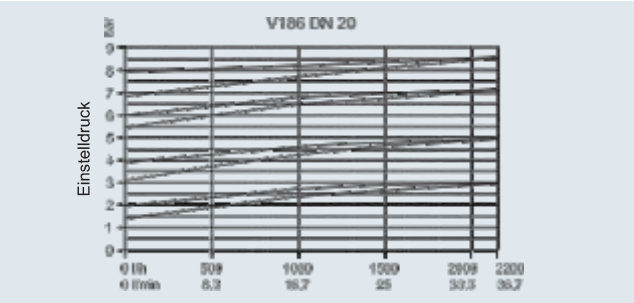

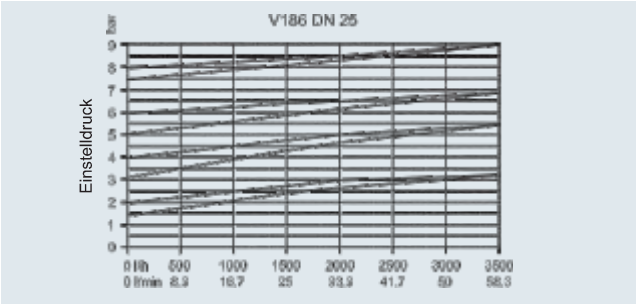

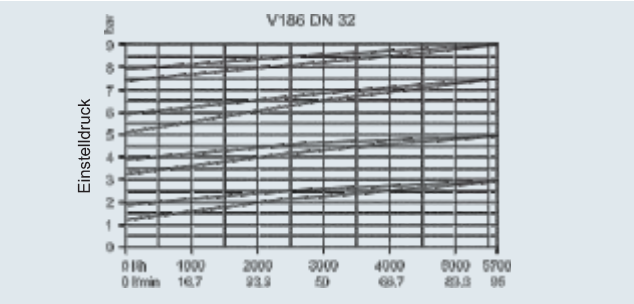

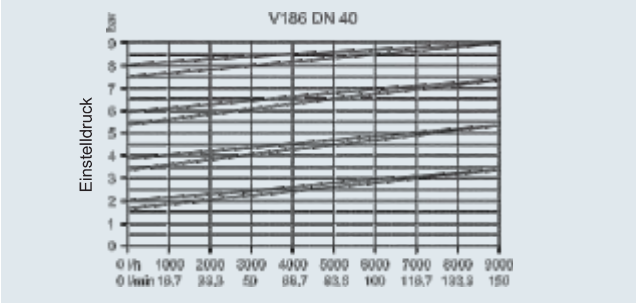

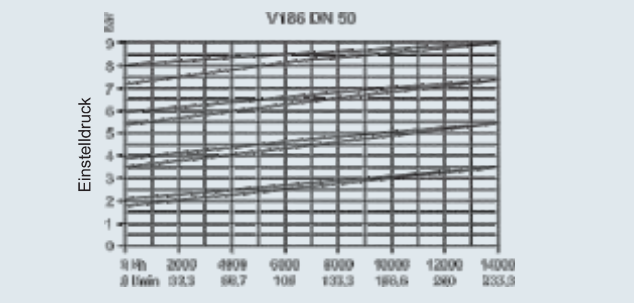

Leistungsdiagramme V86

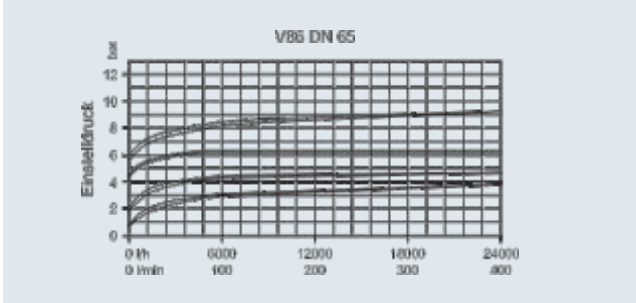

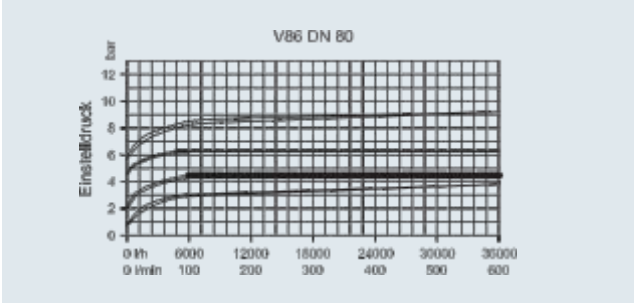

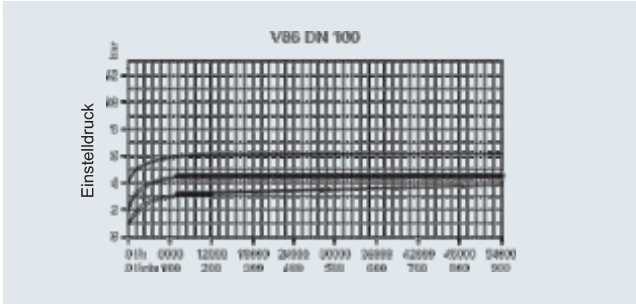

Die Kennlinien in den Diagrammen zeigen den Druckanstieg des Einstelldruckes von 0 bis max. zulässigen Durchfluss. Die obere Linie zeigt den Öffnungsdruckverlauf, die untere den Schließdruckverlauf. Alle Kennlinien beziehen sich auf Wasser bei 20 °C.

Jörg Krüger GmbH Ennsstr. 17 47809 Krefeld
Tel. 0 2151 - 39 10 39 Fax 0 2151 - 39 10 63
info@ krueger-krefeld.com www.krueger-krefeld.com

Ersatzteilsets für V 186 / V 86 PVC-u / PP / PVDF

Set bestehend aus:	Typ	DN	PVC/EPDM Artikel Nr.	PVC/PTFE Artikel Nr.	PP/EPDM Artikel Nr.	PP/PTFE Artikel Nr.	PVDF/PTFE Artikel Nr.
Pos. 3 Membrane	V 186	10/15/20	17.006.007	17.006.020	17.006.007	17.006.020	17.006.020
Pos. 5 Druckfeder	V 186	25/32	17.006.008	17.006.021	17.006.008	17.006.021	17.006.021
Pos. 7 Stellschraube	V 186	40/50	17.006.009	17.006.022	17.006.009	17.006.022	17.006.022
Pos. 10 Scheibe							

Set bestehend aus:	Typ	DN	PVC/EPDM Artikel Nr.	PVC/PTFE Artikel Nr.	PP/EPDM Artikel Nr.	PP/PTFE Artikel Nr.	PVDF/PTFE Artikel Nr.
Pos. 5 Membrane	V 86	65	17.006.256	17.006.259	17.006.268	17.006.271	17.006.275
Pos. 4 Federpaket	V 86	80	17.006.257	17.006.260	17.006.269	17.006.272	–
Pos. 2 Stellschraube	V 86	100	17.006.258	17.006.261	17.006.270	17.006.273	–
Pos. 10 Kolben kpl.							

V 186

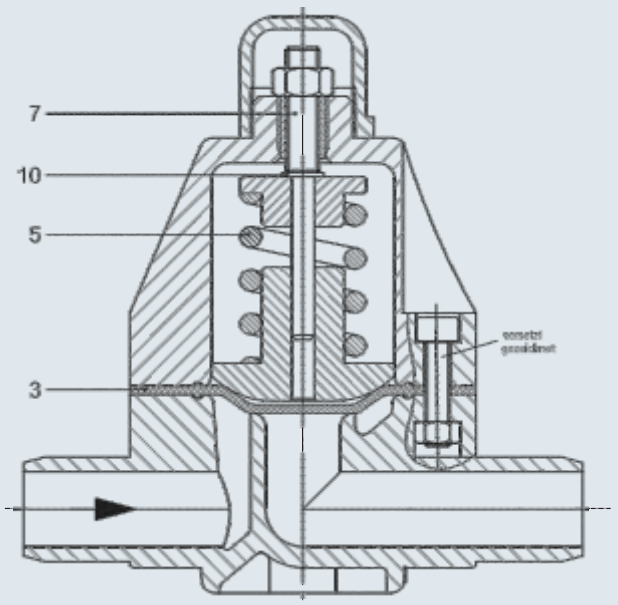

V 86

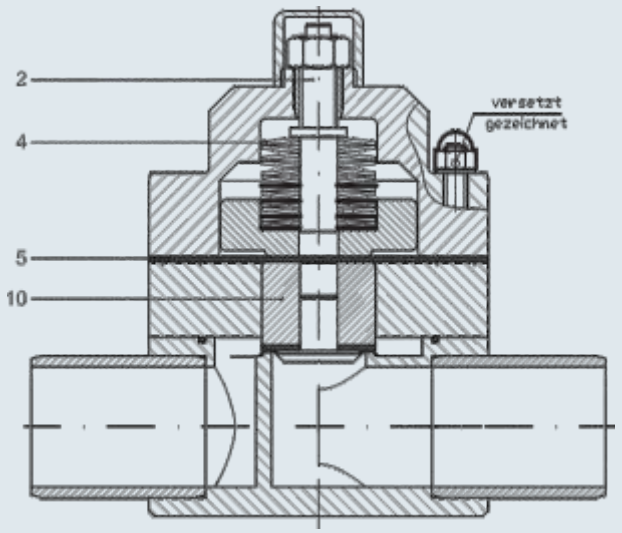

Jörg Krüger GmbH Ennsstr. 17 47809 Krefeld
Tel. 0 2151 - 39 10 39 Fax 0 2151 - 39 10 63
info@ krueger-krefeld.com www.krueger-krefeld.com

Druckhalteventil V186

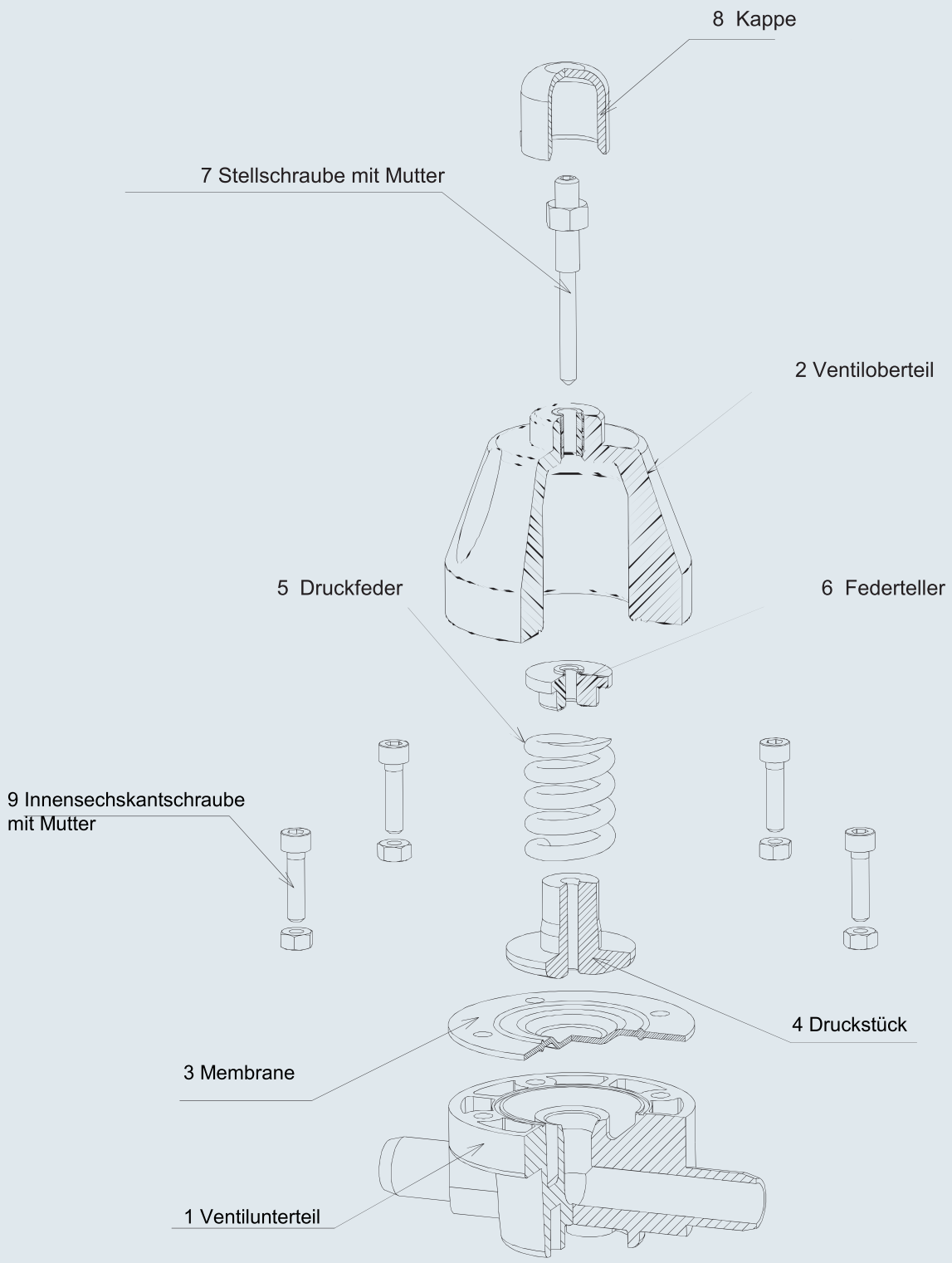

Die Technischen Daten sind unverbindlich. Sie gelten nicht als zugesicherte Eigenschaften oder als Beschaffenheits- oder Haltbarkeitsgarantien.
Änderungen vorbehalten. Es gelten unsere Allgemeinen Verkaufsbedingungen.

Jörg Krüger GmbH Ennsstr. 17 47809 Krefeld
Tel. 0 2151 - 39 10 39 Fax 0 2151 - 39 10 63
info@ krueger-krefeld.com www.krueger-krefeld.com