Tankverschraubung

Gehäusewerkstoff:	PVC
Dichtwerkstoff:	CSM / FPM (Viton)
Anschlüsse:	G 3/8“ – G 2“
Druckbereich:	0 – 10 bar
Einbaulage:	beliebig

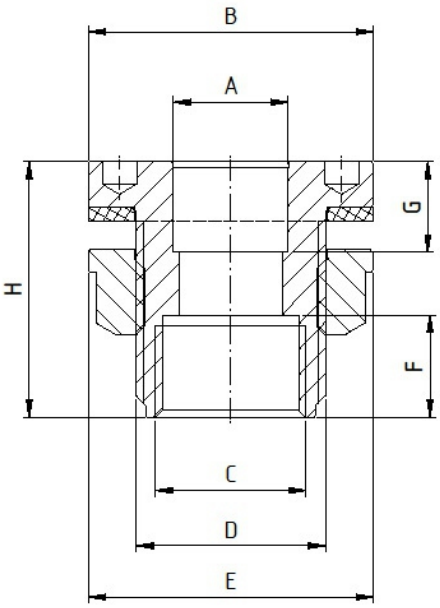

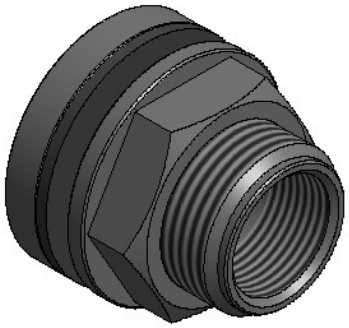

A	B	C	D	E	F	G	H
		Innen-gewinde	Außen-gewinde				
mm	mm	Zoll	Zoll	mm	mm	mm	mm
16	35	G 3/8	G 3/4	35	17	14	40
20	50	G 1/2	G 1	50	18	16	45
20	50	G 3/4	G 1	50	18	16	45
25	60	G 1	G 1 1/4	60	23	19	60
40	80	G 1 1/2	G 2	92	40	25	74
63	110	G 2	G 2 3/4	110	40	37,5	80

Jörg Krüger GmbH Ennsstr. 17 47809 Krefeld
Tel. 0 2151 - 39 10 39 Fax 0 2151 - 39 10 63
info@ krueger-krefeld.com www.krueger-krefeld.com