Jörg Krüger GmbH

Industrieprodukte für die Chemie, Wasser- und Umwelttechnik

KREISELPUMPEN
Magnetgekuppelt
MX40 .. M120 - PP/PVDF

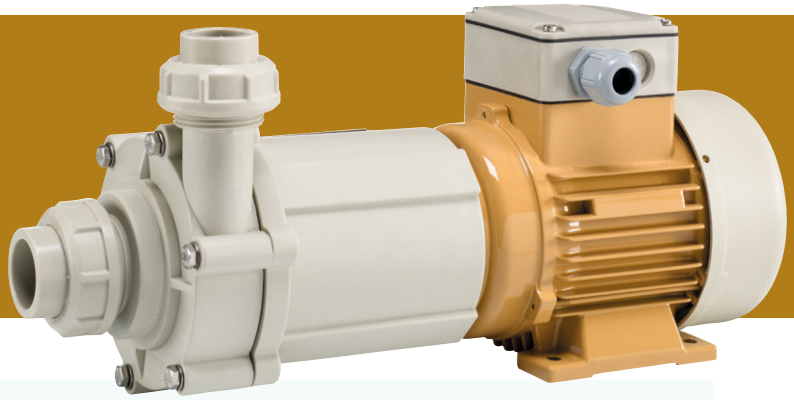

MX60-PP

2000 - 12000 l/h
33 - 200 l/min

Magnetgekuppelte Kreiselpumpe, hermetisch dicht und deshalb leckagefrei. Bietet dadurch extra Sicherheit für Mensch, Umwelt und Maschinen.

Die MX-Serie kombiniert einen optimierten hydraulischen Wirkungsgrad mit einer robusten, kompakten und zuverlässigen Konstruktion, die zu einer maximalen Betriebssicherheit und einer langen Lebensdauer führt. Einfacher Ein- und Ausbau, speziell für OEM Anwendungen.

Eigenschaften
- Magnetgekuppelt
- Hermetisch dicht und deshalb 100% leckagefrei
- Keramik/PTFE Lager
Inklusive kompletter +GF+ Verschraubung
- EPDM Dichtungen für PP und FPM für PVDF
- Max. Temperatur PP 80°C, PVDF 100°C
- Befestigungsmaterial und Typenschild aus Edelstahl
- Extra starke Neodym-Magnete
- Einstufig, normalansaugend
- Hochwertiger, europäischer Elektromotor:
  - 3 Phasen, 50/60 Hz, 2900/3500 UpM, IP55, Breitspannung
  - mit zweilagiger chemikalienbeständiger 2K-Beschichtung
  - FU geeignet

Optionen
- Schlauchanschluß
- Einlegeteil aus PVC oder CPVC
- Spezielle Lager und Dichtungen
- Trockenlaufschutz
- Ansaugbehälter
- Optionen für Elektromotor:
  - einschließlich Frequenzumrichter
  - EMC-Kompatibilität
  - Kaltleiter
  - Bimetal Temperaturschalter
  - Motorschutzschalter mit Anschlußkabel
  - einphasig
  - Sonderspannungen
  - Anschlußkabel (4 m)
  - in sonstigen RAL Farben verfügbar

Typ	Material	Q max (l/h)	H max (m)	Motor kW	I nom. (A) 400V-50Hz	Ein (d/DN)	Aus (d/DN)	Gewicht (kg) PP	Gewicht (kg) PVDF
MX40	PP oder PVDF	4200	11	0,18	0,5	32/25	25/20	7	7
MX60		6000	12	0,25	0,7	32/25	25/20	7,5	8,5
MX61		6000	12	0,37	1,2	32/25	25/20	7,5	8,5
MX62		6000	12	0,55	1,5	32/25	25/20	7,5	8,5
MX90		8200	12	0,37	1,2	32/25	25/20	9	9
MX91		8200	12	0,55	1,5	32/25	25/20	9	9
MX120		12000	12,5	0,55	1,5	40/32	32/25	9	11

Auswahlbeispiel: MX60-PP

Jörg Krüger GmbH Ennsstr. 17 47809 Krefeld
Tel. 0 2151 - 39 10 39 Fax 0 2151 - 39 10 63
info@ krueger-krefeld.com www.krueger-krefeld.com

Jörg Krüger GmbH

Industrieprodukte für die Chemie, Wasser- und Umwelttechnik

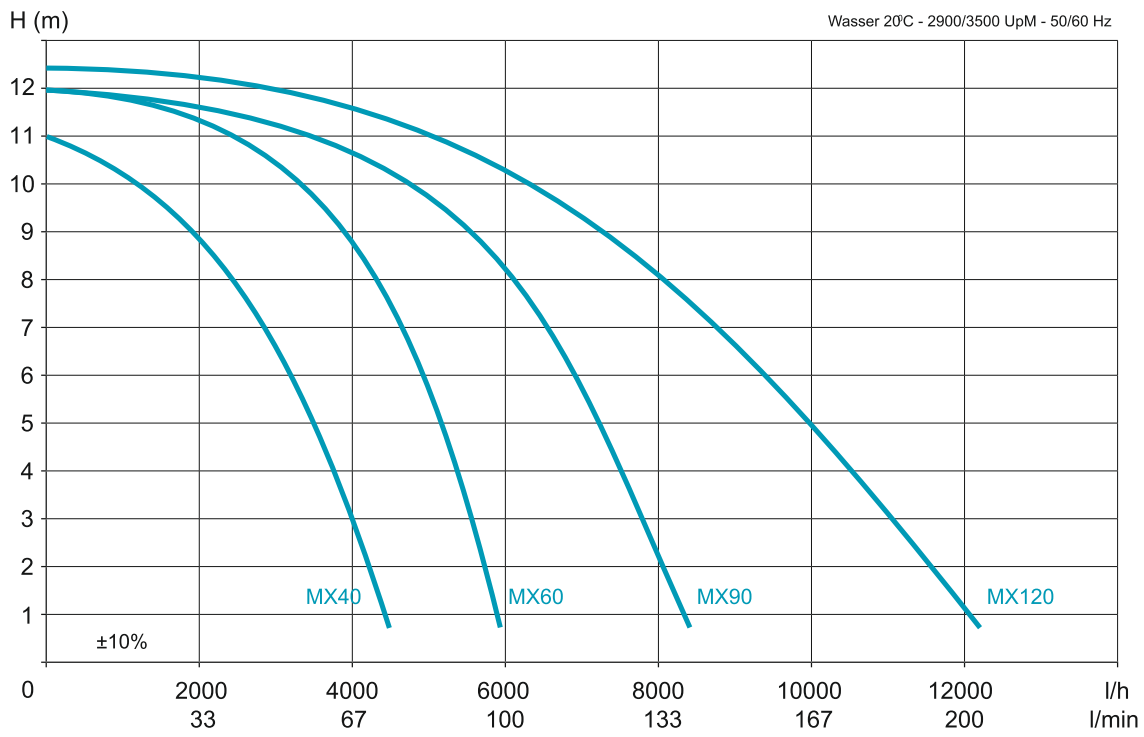

Explosionszeichnung

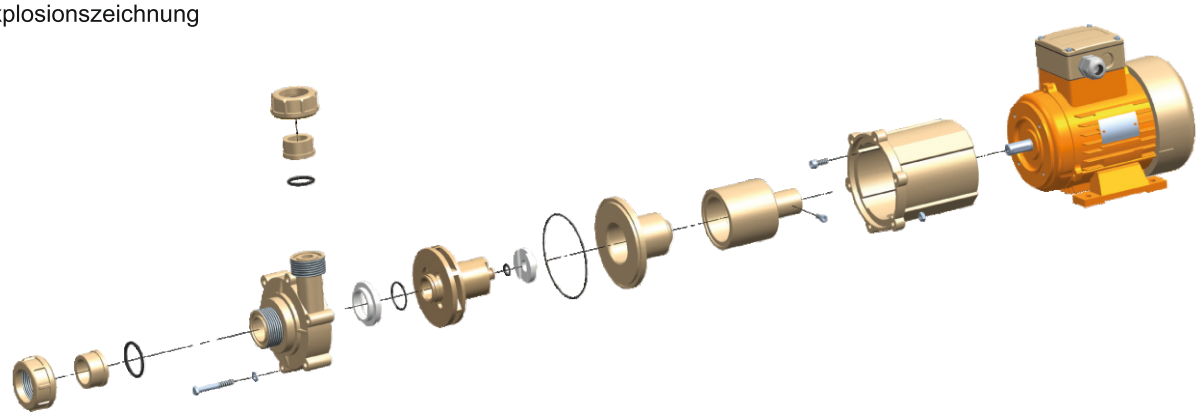

Abmessungen

Typ	"D"	"I"	"N"	Ein	Aus
MX40	371	178	144	32/25	25/20
MX60	371	178	144	32/25	25/20
MX90	391	191	138	32/25	25/20
MX120	422	191	138	40/32	32/25

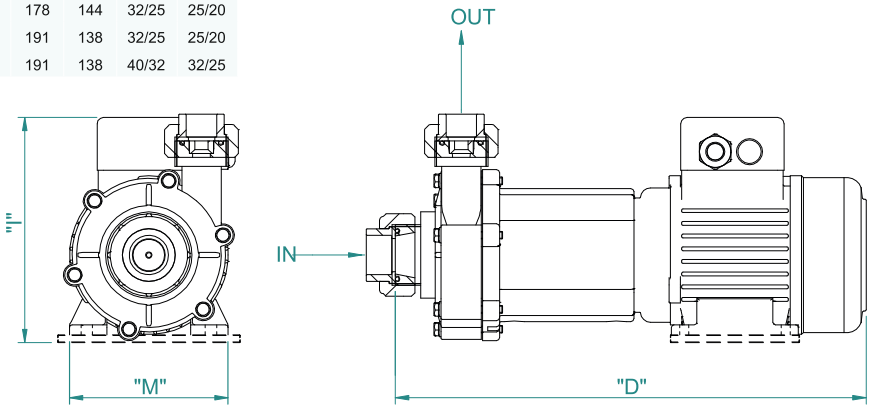

Jörg Krüger GmbH Ennsstr. 17 47809 Krefeld
Tel. 0 2151 - 39 10 39 Fax 0 2151 - 39 10 63
info@ krueger-krefeld.com www.krueger-krefeld.com