Jörg Krüger GmbH
Industrieprodukte für die Chemie, Wasser- und Umwelttechnik

TAUCHKREISELPUMPEN
Serie D120 - PP/PVDF

D126-PP

900 - 9000 l/h
15 - 150 l/min

Vertikale Tauchkreiselpumpe, trockenlaufsicher durch freilaufende Welle, für breiten Einsatzbereich und aggressive Flüssigkeiten.

Die D120-Serie kombiniert einen optimierten hydraulischen Wirkungsgrad mit einer robusten, kompakten und zuverlässigen Konstruktion, die zu einer maximalen Betriebssicherheit und einer langen Lebensdauer führt.

Eigenschaften
- Sehr einfache, leckagefreie Installation im Tank
- Kompakt, benötigt nur Platz von Ø 130 mm

Einfacher Anschluß über der Abdeckung
- Inklusive kompletter +GF+ Verschraubung
- Frei drehende Welle, keine Dichtung oder Lager, darf trocken laufen
- Selbstansaugend über Mindestniveau
- EPDM Dichtungen für PP und FPM für PVDF
- Inklusive Saugsieb
- Max. Temperatur PP 80°C, PVDF 100°C
- Hochwertiger, europäischer Elektromotor:
  - 3 Phasen, 50/60 Hz, 2900/3500 UpM, IP55, Breitspannung
  - mit zweilagiger chemikalienbeständiger 2K-Beschichtung
  - durchgehende Motorwelle für hohe Pumpenstabilität mit PP/PVDF Schutzrohr
  - inkl. PP Motorabdeckhaube, Lüfterhaube und Anschlußkasten
  - FU geeignet
  - Befestigungsmaterial aus Edelstahl

Optionen
- Saugrohrverlängerung
- Knierohrausgang
- FIP Trapezegewindeausgang
- Schlauchanschluß
- Einlegeteil aus PVC oder CPVC
- Spezielle Dichtungen
- Befestigung zur Sicherung der Pumpe
- Version für < 230 Volt
- Optionen für Elektromotor:
  - EMC-Kompatibilität
  - einphasig
  - elektrisches Anschlußkabel (4 m)
  - Filter für Lüfterhaube
  - in sonstigen RAL Farben verfügbar

Typ	Material	Q max (l/h)	H max (m)	Motor kW	I nom. (A) 400V-50Hz	Aus (d/DN)	Eintauch-tiefe (mm)	Gewicht (kg) PP	Gewicht (kg) PVDF
D124	PP oder PVDF	4000	7,5	0,25	0,7	32/25	400	11,5	14
D125		7500	8	0,37	1,2			12,5	14,5
D126		9000	9,5	0,55	1,5			13	15

Auswahlbeispiel: D126-PP

Jörg Krüger GmbH Ennsstr. 17 47809 Krefeld
Tel. 0 2151 - 39 10 39 Fax 0 2151 - 39 10 63
info@ krueger-krefeld.com www.krueger-krefeld.com

Jörg Krüger GmbH

Industrieprodukte für die Chemie, Wasser- und Umwelttechnik

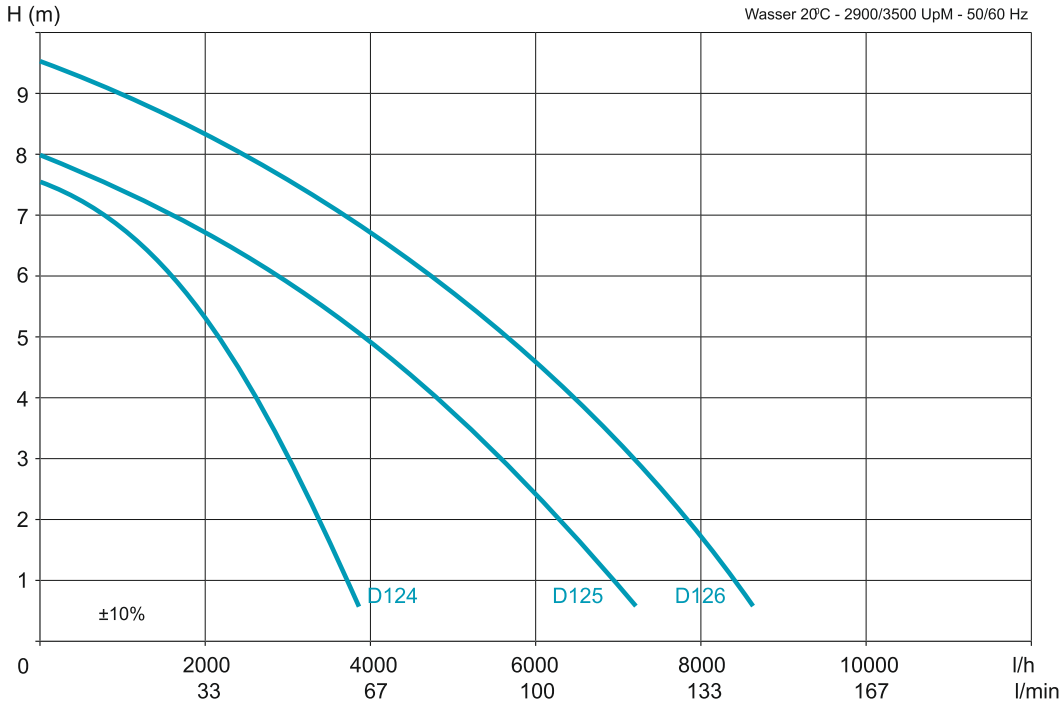

D126-PVDF

Explosionszeichnung

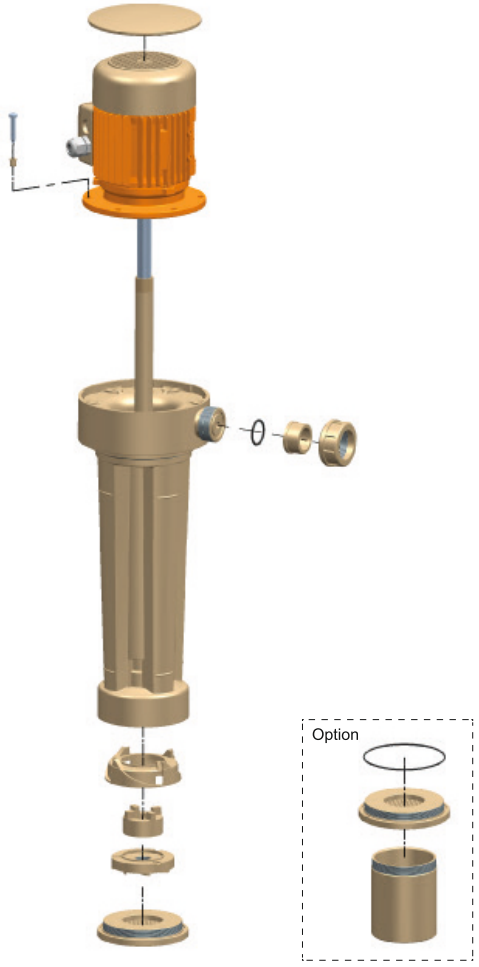

Abmessungen

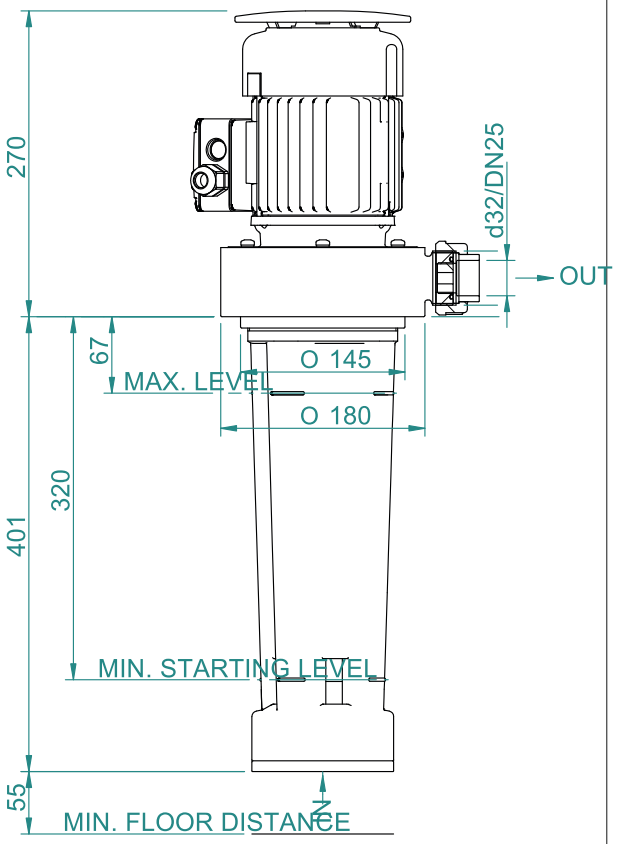

Jörg Krüger GmbH Ennsstr. 17 47809 Krefeld
Tel. 0 2151 - 39 10 39 Fax 0 2151 - 39 10 63
info@ krueger-krefeld.com www.krueger-krefeld.com