Jörg Krüger GmbH
Industrieprodukte für die Chemie, Wasser- und Umwelttechnik

TAUCHKREISELPUMPEN
Serie D20 - PP

D20-50/28-400-PP

20 - 54 m³/h
333 - 900 l/min

Vertikale Tauchkreiselpumpe, trockenlaufsicher durch freilaufende Welle, für breiten Einsatzbereich und aggressive Flüssigkeiten.

Die D20-Serie kombiniert einen optimierten hydraulischen Wirkungsgrad mit einer robusten, kompakten und zuverlässigen Konstruktion, die zu einer maximalen Betriebssicherheit und einer langen Lebensdauer führt, “running 24/7”.

Eigenschaften
- Hergestellt aus Simona® AlphaPlus™ Hochleistungs-PP
- Sehr einfache, leckagefreie Installation im Tank
- Inklusive kompletter +GF+ Verschraubung
- Frei drehende Welle, keine Dichtung oder Lager, darf trocken laufen
- Laufradsicherung (keine Beschädigung bei falscher Drehrichtung)
- Selbstansaugend über Mindestniveau
- EPDM Dichtungen
- Max. Temperatur 80°C
- Hochwertiger, europäischer Elektromotor:
  - 3 Phasen, 50 Hz, 2900 UpM, IP55, Breitspannung
  - mit zweilagiger chemikalienbeständiger 2K-Beschichtung
  - durchgehende Motorwelle für hohe Pumpenstabilität mit PP Schutzrohr
  - FU geeignet
  - eingebauter Kaltleiter
  - Befestigungsmaterial aus Edelstahl
  - CE-zertifiziert und UL-gelistet

Optionen
- Kundenspezifische Montageplatte
- Gummidichtung Montageplatte
- Out of tank (OT)
- Saugrohrverlängerung
- Saugsieb
- Flanschanschluß
- Einlegeteil aus PVC oder CPVC
- Spezielle Dichtungen
- Dampfsperre
- Befestigung für Pumpesicherung
- Optionen für Elektromotor:
  - EMC-Kompatibilität
  - einschließlich Frequenzumrichter
  - Ti Motorwelle und Befestigungsmaterial
  - in sonstigen RAL Farben verfügbar

Typ	Material	Q max (m³/h)	H max (m)	Aus (d/DN)	Eintach-tiefe (mm)
D20-40/20	PP	40	18	50/40	400
D20-45/25		45	23		
D20-50/28		50	28		
D20-50/31		54	31		

Auswahlbeispiel: D20-50/28-400-PP

Motor kW	I nom. (A) 400V-50Hz	Gewicht (kg)
4	7,4	47
5,5	10,2	59
7,5	13,7	61

Alle Elektromotoren passen, Auswahl nach Betriebspunkt und Anwendung

Jörg Krüger GmbH Ennsstr. 17 47809 Krefeld
Tel. 0 2151 - 39 10 39 Fax 0 2151 - 39 10 63
info@ krueger-krefeld.com www.krueger-krefeld.com

Jörg Krüger GmbH

Industrieprodukte für die Chemie, Wasser- und Umwelttechnik

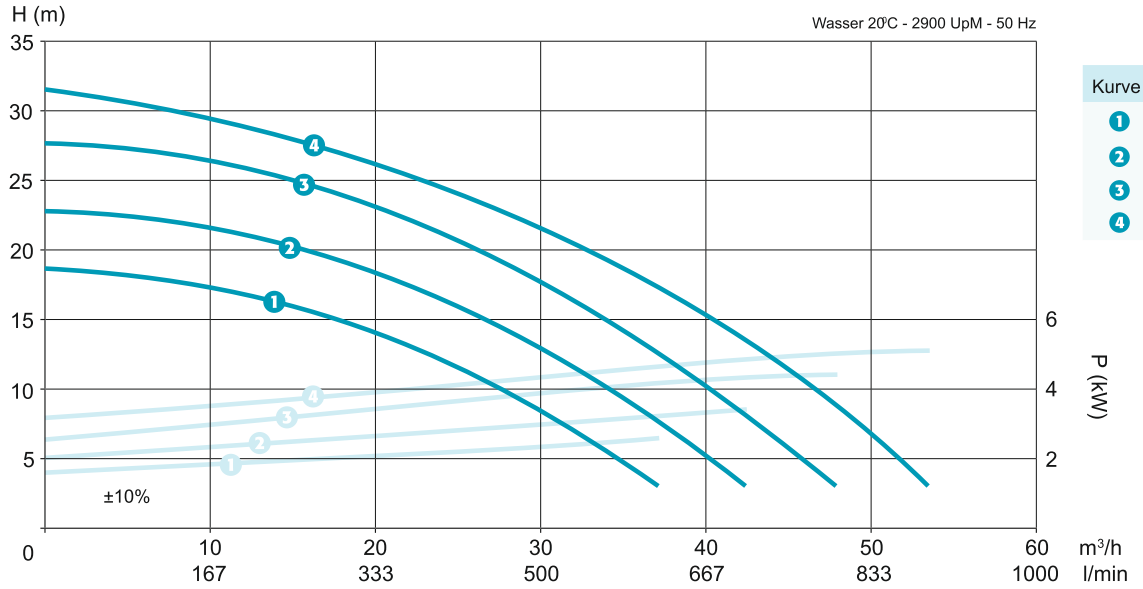

Kurve	Typ
1	D20-40/20
2	D20-45/25
3	D20-50/28
4	D20-50/31

Explosionszeichnung

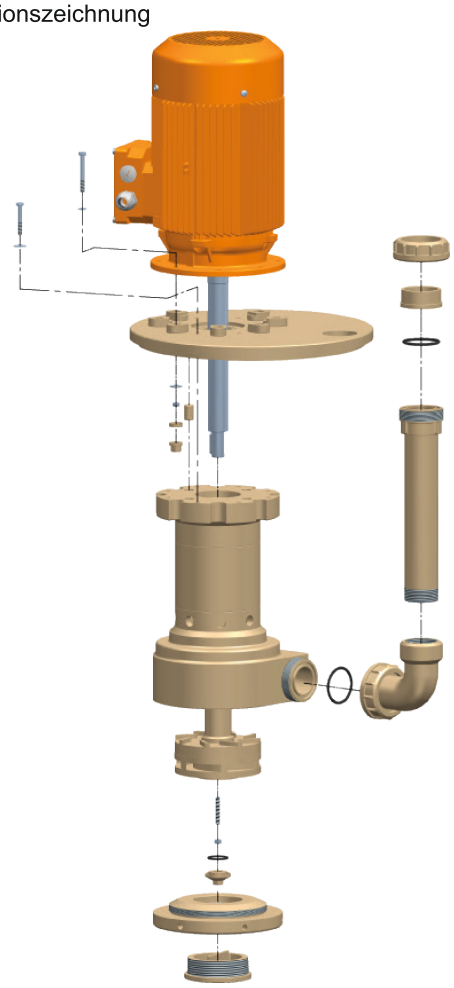

Abmessungen

Motor (kW)	"B"
4	384
5,5	460
7,5	460

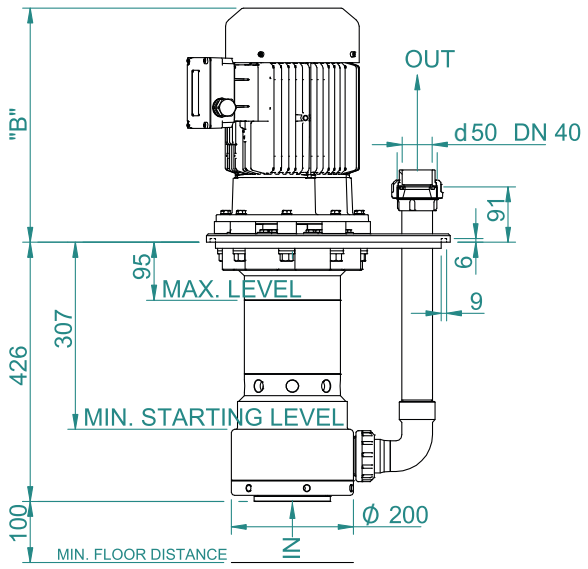

OPTIONS:

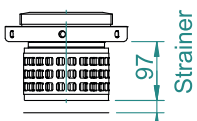

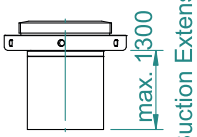

Jörg Krüger GmbH Ennsstr. 17 47809 Krefeld
Tel. 0 2151 - 39 10 39 Fax 0 2151 - 39 10 63
info@ krueger-krefeld.com www.krueger-krefeld.com